Simply Better Connections

CS1964

4埠 USB3.0 4K DisplayPort 三螢幕KVMP™多電腦切換器

什麼是CS1964?

ATEN CS1964有效地優化使用者桌面組織，可幫助您輕鬆管理三螢幕多媒體工作站，僅需透過一個USB鍵盤、USB滑鼠和三個HDMI介面螢幕，便能即時便利地管理四台電腦。菊鏈串接兩個CS1964可同時以六個螢幕管理多台電腦，讓您順利執行多項工作，提高效率並改善工作流程。

CS1964配備ATEN獨家專利技術 – 螢幕動態同步顯示（Video DynaSync™）–可優化螢幕視訊解析度、加速系統之間的切換，並確保切換不同連接埠時，螢幕能正常顯示（切換連接埠時，在延伸螢幕上開啟的視窗不會還原成它們在主螢幕的預設設定），提供順暢的使用者體驗。此外，CS1964支援高畫質視訊解析度高達4K DCI（4096 x 2160 @60Hz）；其內建的USB 3.1 Gen 1集線器，以高達5 Gbps 的資料傳輸速率，使您能夠輕鬆加速多媒體操作。同時，CS1964具備防鍵位衝突技術(NKRO)，可支援多達同時輸入十五個鍵位，避免鬼鍵或卡鍵。

集結這些卓越功能，CS1964 具備使用三螢幕多媒體工作站操作多個系統並執行多項任務的獨特優勢，特別適合從事金融交易、CGI 設計、圖像設計、控制中心、客服中心、影像後製，遊戲應用等等的使用者。

Simply Better Connections

視訊解析度

三螢幕顯示

Video DynaSync™

螢幕動態同步顯示

2-port USB 3.1 Gen 1 Hub

金融交易

數位化越來越多的改變了金融服務，並對貿易的基礎設施產生了深遠影響。 在金融服務行業的工作者，通常唾手可得地掌握個人或整個公司的財務狀況。 這使得多顯示器設置對於有效管理和評估關鍵財務數據至關重要。 或者，在類似交易室的環境中，需要時時，且尋訴監控股價和全球大宗商品價格的信息，而單個屏幕設置難以實現這項在大量資訊中做出重要決策的任務。 該行業面臨的另一項重大挑戰技術是，在金融數據不斷遭受外部攻擊風險的時代，如何保持數據安全。

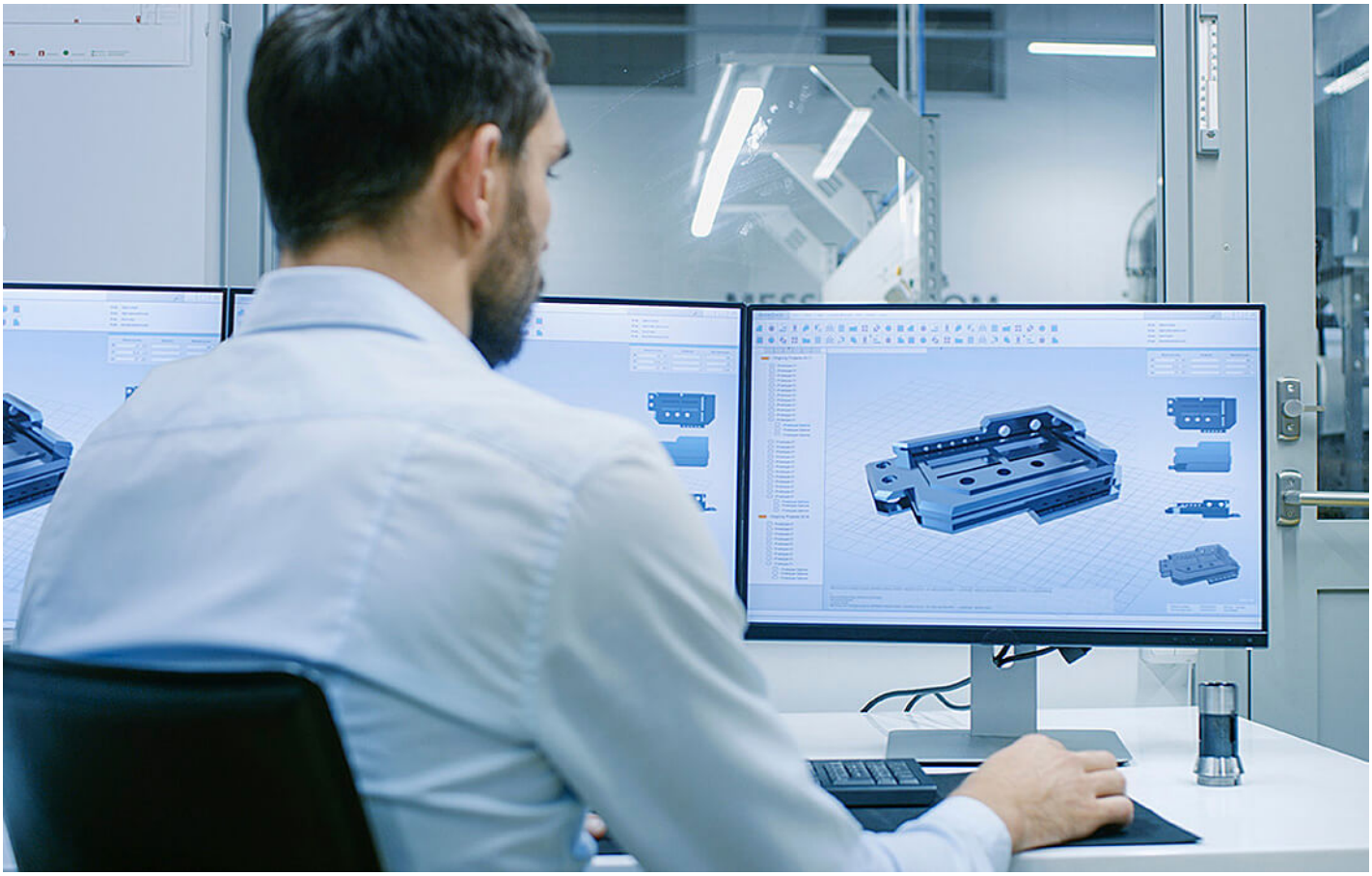

CAD/CAM

桌上型KVM解決方案是在後期製作和圖形設計中優化工作流程的高效方法。 實際上，CAD / CAM設計是實現多屏顯示的首要工作環節之一，因為需要立即查看大量複雜內容才能有效地對其進行操作。 另外，在這些領域的工作需要精確的視頻清晰度和大數據傳輸率。 為了有效率處理各種內容，CAD / CAM和後期製作工程師要求KVM切換器還必須與最新的顯示標準相容，以提供對多台計算機的無縫控制，並允許 快速訪問各種外部周邊設備。

控制中心/電話服務中心

桌上型KVM切換器用於快節奏的控制室和電話服務中心場景，這些場景與信息源的距離不夠長，無法使用KVM延長器，但仍需要從一個控制台訪問多個系統，從而使操作員能夠高效地監控多個信息流以做出準確的關鍵任務決策。 在這些情況下，例如空中交通管制中心或緊急調度聯絡中心，需要詳細記錄同步記錄和重放系統中的可視數據，能使得反應時間盡可能加快，因此，解決方案必須提供操作員高舒適度，同時又要保證操作順暢要。 透過KVM整合多個主機，減少桌面混亂，使工作流程保持順暢無阻。

Simply Better Connections

功能

透過一組USB鍵盤、滑鼠和三個HDMI介面螢幕控制四台DisplayPort介面電腦

支援高畫質視訊解析度 – 高達4K DCI (4096 x 2160 @ 60Hz)

- 符合DisplayPort 1.2、HDMI及HDCP 2.2規範

可透過按鍵、熱鍵、滑鼠[1] 和RS-232指令[2]切換操作電腦

支援防鍵位衝突技術[3] (NKRO) – 多鍵同時輸入不衝突

螢幕動態同步顯示技術(Video DynaSync™) – ATEN獨家技術可優化螢幕視訊解析度、加速系統之間的切換，並確保切換不同連接埠時，螢幕能正常顯示（切換連接埠時，在延伸螢幕上開啟的視窗不會還原成它們在主螢幕的預設設定）

菊鏈串接兩台三螢幕KVM多電腦切換器，可支援六個顯示裝置

內建2埠USB 3.1 Gen 1集線器，支援SuperSpeed 5 Gbps資料傳輸速率

支援控制端鍵盤模擬/bypass功能

支援控制端滑鼠模擬/bypass功能

支援KVM、USB 週邊設備和音訊獨立切換[4] 功能

支援HD音訊[4]

支援韌體更新

注意：

1. 滑鼠切換功能僅在滑鼠模擬模式開啟時方能使用，且僅適用於三鍵滑鼠。
2. 將菊鏈串接(DCC) 開關滑至s位置，以使用RJ-45-to-DB9線材傳送RS-232指令控制KVM多電腦切換器。詳情請參照CS1964 RS-232指令使用手冊。
3. 防鍵位衝突技術(NKRO) 支援最多同時輸入十五個鍵位。
4. 透過DisplayPort-HDMI通道傳輸的HD音訊無法被獨立切換。

規格

電腦連接數	4
連接埠選擇	按鍵、熱鍵、RS-232 指令、滑鼠
連接介面	
控制端連接埠	2 x USB Type A 母頭 3 x HDMI 母頭 (黑) 2 x 3.5mm 音訊插孔 母頭 (綠；1 x 前面板，1 x 後面板) 2 x 3.5mm 音訊插孔 母頭 (粉紅；1 x 前面板，1 x 後面板)
KVM (電腦) 連接埠	4 x USB 3.1 Gen1 Type B 母頭 (藍) 12 x DisplayPort 母頭 (黑) 4 x 3.5mm 音訊插孔 母頭 (綠) 4 x 3.5mm 音訊插孔 母頭 (粉紅)
菊鏈連接埠	1 x RJ-45 母頭
USB連接埠	2 x USB 3.1 Gen1 Type A 母頭 (藍；1 x 前面板，1 x 後面板)
電源	1 x DC 插孔
開關	
已選擇	5 x 按鍵
工作站選擇	1 x 滑動開關
LED 燈	
USB 連結	5 (綠)
音源	5 (綠)
KVM	5 (橘)
視訊	4096 x 2160 @ 60Hz; 2560 x 1440 @144Hz
模擬功能	
鍵盤 / 滑鼠	USB
掃描間隔	1-99 秒 (預設值：5 秒)
耗電量	DC12V:15.49W:115BTU/h 附註: ● 單位=瓦特：表示設備在沒有外部負載情況下的典型功率損耗 ● 單位= BTU/h：表示設備滿載時的功率損耗
作業環境	
操作溫度	0–50°C
儲存溫度	-20–60°C
溼度	0-80% RH, 無凝結
機體屬性	
外殼材質	金屬
重量 g (公克), kg (公斤), lb(英磅)	1.93 kg (4.25 lb)
尺寸 - 長 x 寬 x 高 cm (公分), in. (英吋)	33.50 x 15.60 x 6.55 cm (13.19 x 6.14 x 2.58 in.)
附註	對於部分上機架機種，規格表中尺寸 (長 x 寬 x 高) 亦代表 (寬 x 深 x 高)

連線圖

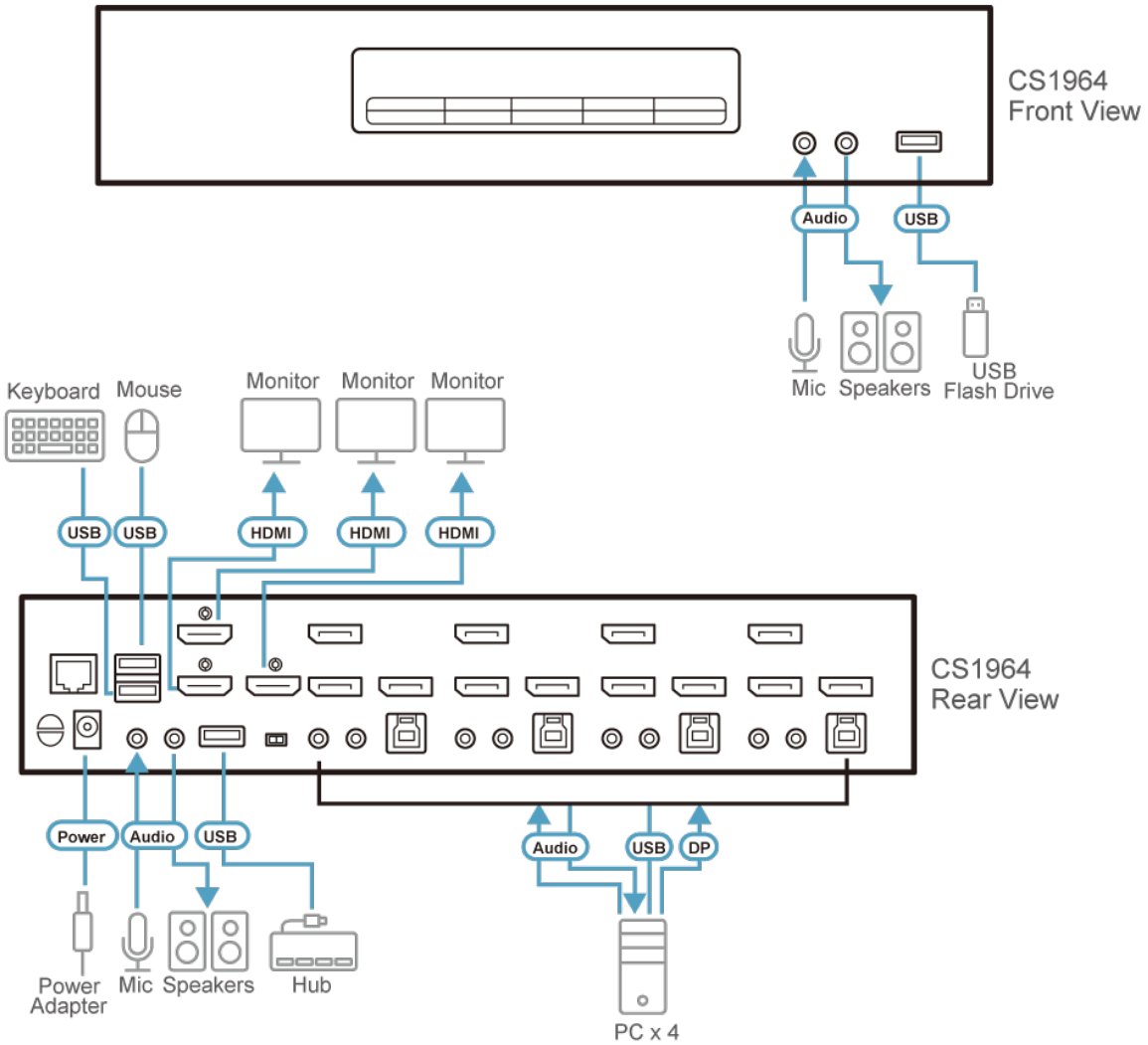

ATEN International Co., Ltd.
3F., No.125, Sec. 2, Datong Rd., Sijhih District., New Taipei City 221, Taiwan
Phone: 886-2-8692-6789 Fax: 886-2-8692-6767
www.aten.com E-mail: marketing@aten.com

© Copyright 2015 ATEN® International Co., Ltd.
ATEN and the ATEN logo are trademarks of ATEN International Co., Ltd.
All rights reserved. All other trademarks are the property of their respective owners.