Simply Better Connections

CN8000A

1位本地/遠端使用者分享存取
單埠VGA over IP 遠端電腦管理方案

ATEN 新一代 KVM over IP 切換器遠端電腦管理系列方案–CN8000A 支援高畫質解析度(HD 解析度1920 x 1200 @ 60Hz)、LUC(筆電控制端) 提供近端控制端管理、便利的近端控制端OSD 以及虛擬媒體功能。

CN8000A可讓傳統KVM 多電腦切換器立即升級擁有Over-IP 遠端管理的能力。管理者只要使用標準的網路瀏覽器或Windows 與Java 應用程式即可由遠端監控及管理電腦。CN8000A 採用標準Cat5e 線材連接網際網路、企業內部網路、LAN 或WAN，並採用客製化的KVM 線材連接近端KVM 多電腦切換器或伺服器。

由於CN8000A 使用 TCP / IP 作為溝通協定，其連接的伺服器或KVM 多電腦切換器皆可由任何電腦透過網路存取 – 無論電腦位在全球任何地點。
CN8000A 支援連接數據機及序列控制端所設計的RS-232 連接埠，用以連接ATEN PDU 遠端電源管理裝置的PON 連接埠，以及一個可提供虛擬媒體功能的USB 2.0 連接埠。

可自遠端存取Windows 用戶端及Java用戶端等程式類型，透過這些應用程式，使用者可透過網路從任何地方登入並存取遠端伺服器。ATEN亦提供一款 iOS APP - PadClient，透過其直覺的使用介面，用戶可自其iPad簡單輕鬆地直接連接至KVM over IP 多電腦切換器並管控電腦。欲知更多資訊，請造訪PadClient 網頁。

為符合進階安全需求，CN8000A 的虛擬媒體功能可讓使用者遠端存取智慧卡/ CAC 讀卡機裝置。 針對從遠端存取與管理多台電腦的需求，CN8000A 是快速、可靠及具經濟效益的解決方案。

功能

- **硬體**
- 讓傳統KVM 多電腦切換器具備Over-IP遠端管理能力
- 近端控制端支援PS/2及USB鍵盤及滑鼠
- 支援跨平台伺服器環境: Windows, Mac, Sun, Linux 及VT100序列裝置
- 支援虛擬媒體
- 高視訊解析度 – 近端與遠端視訊解晰度最高可達1920 x 1200 @ 60Hz–24位元色深
- 強化fps (每秒訊框數) 可提供高品質視訊顯示

- **管理**
- 筆電控制端(LUC) – 提供一組專屬USB連接埠可直接連接筆記型電腦以方便控制端操作
- 透過近端控制端OSD 進行簡易設定
- 提供多達64 組使用者帳號
- 支援多達32 位使用者同時登入
- 終止功能 – 管理人員可終止正在進行的作業
- 支援事件日誌及Windows作業系統的Log Server
- 透過E-mail及SNMP trap通知重要系統事件；支援Syslog
- 支援遠端韌體更新
- 序列控制端管理 – 序列終端存取。透過內建序列瀏覽器存取CN8000A，或透過第三方軟體 (如PuTTY) 支援Telnet或SSH連結
- 支援PPP(數據機) 撥入/回撥/撥出，可在頻外及低頻寬模式下操作
- 連接埠分享模式支援多位使用者同時存取一台伺服器
- 近端/遠端分享模式可方便地共享或獨占控制端存取權限
- 可與CC2000集中管理軟體整合使用
- 可與ATEN CCVSR電腦管理畫面側錄解決方案整合使用
- 可與Power Over the NET™ 遠端電源管理裝置進行整合
- DDNS(Dynamic Domain Name System, 動態域名系統)
- 匯出/匯入使用者帳號與組態設定
- 允許/不允許瀏覽器操作
- 支援IPv6

- **簡易使用者介面**
- Browser-based 與AP GUI 提供統一的多國語言介面，可減少使用者訓練時間並提高產能
- 支援多平台(Windows, Mac OS X, Linux, Sun)
- 支援多種瀏覽器(IE, Chrome, Firefox, Safari, Opera)
- 純網頁技術裡的Browser-based UI，可讓管理者不需事先安裝Java 套裝軟體即可進行管理工作
- 支援全螢幕或可調整虛擬遠端桌面的視窗尺寸
- 獨特的控制面板設計(Magic Panel)

- **先進的安全機制**
- 支援智慧卡及CAC Reader
- 支援遠端驗證機制: RADIUS, LDAP, LDAPS 及MS Active Directory
- 遠端登入以TLS 1.2 128-bit 加密保護
- 彈性化加密設計，使用者可分別為鍵盤、滑鼠、螢幕及虛擬媒體資料選擇任何加密演算法組合（例如：256位元AES）或系統隨機產生的加密組合
- 支援IP/MAC 過濾功能
- 支援密碼保護機制
- 支援私鑰認證(Private CA)

- **虛擬媒體**
- 虛擬媒體提供檔案應用，OS 作業系統修補，軟體安裝及診斷測試
- 可與支援USB 的伺服器在作業系統及BIOS 層級搭配運作
- 支援USB2.0 DVD/CD 光碟機，USB 儲存設備，個人電腦硬碟及ISO 影像
- 輕鬆使用虛擬媒體功能– 無需搭配額外的線材

- **虛擬遠端桌面視窗**
- 可調整視訊品質及視訊容限以最佳化資料傳輸速度；單色色深設定、門檻值及訊號干擾設定，可在低頻寬的情況 下壓縮資料流量
- 支援全螢幕顯示或可調式視窗顯示
- 遠端用戶之間可透過訊息板功能溝通
- 支援多國語言螢幕鍵盤
- 滑鼠動態同步顯示功能(Mouse DynaSync)
- 支援Exit Macro
- BIOS 層級存取

規格

連接介面	
控制端連接埠	1 x SPHD 公頭 (黃色)
KVM (電腦) 連接埠	1 x SPHD 母頭 (黃色)
筆電USB控制端 (LUC)連接埠	1 x USB Mini Type-B 母頭
PON	1 x DB-9 公頭
RS-232	1 x DB-9 公頭
數據機	1 x DB-9 公頭 (黑色)
網路連接埠	1 x RJ-45 母頭
電源	1 x DC 插孔
開關	
重置	1 x 半嵌式按鍵
LED 燈	
電源	1 (橘色)
連線	1 (綠色)
10/100/1000 Mbps	1 (橘 / 橘+ 綠 / 綠)
模擬功能	
鍵盤 / 滑鼠	USB; PS/2
視訊	最高 1920 x 1200 @ 60 Hz; DDC2B
耗電量	DC5.3V:4.79W:31BTU/h 附註: ● 單位=瓦特：表示設備在沒有外部負載情況下的典型功率損耗 ● 單位= BTU/h：表示設備滿載時的功率損耗
作業環境	
操作溫度	0 - 50°C (CN8000A) 0 - 40°C (電源變壓器)
儲存溫度	-20 - 60°C
濕度	0 - 80% RH, 無凝結
機體屬性	
外殼材質	金屬
重量 g (公克), kg (公斤), lb(英磅)	0.49 kg (1.08 lb)
尺寸 - 長 x 寬 x 高 cm (公分), in. (英吋)	20.00 x 8.14 x 2.50 cm (7.87 x 3.2 x 0.98 in.)
附註	對於部分上機架機種，規格表中尺寸 (長 x 寬 x 高) 亦代表 (寬 x 深 x 高)

連線圖

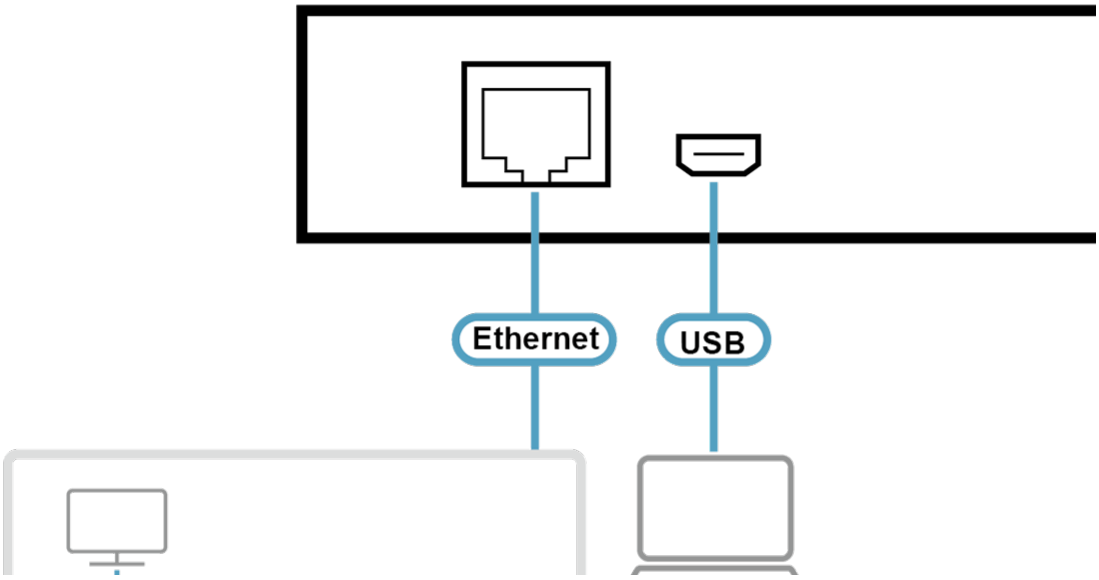

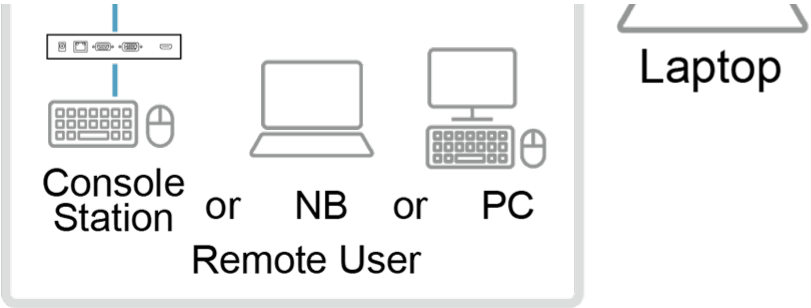

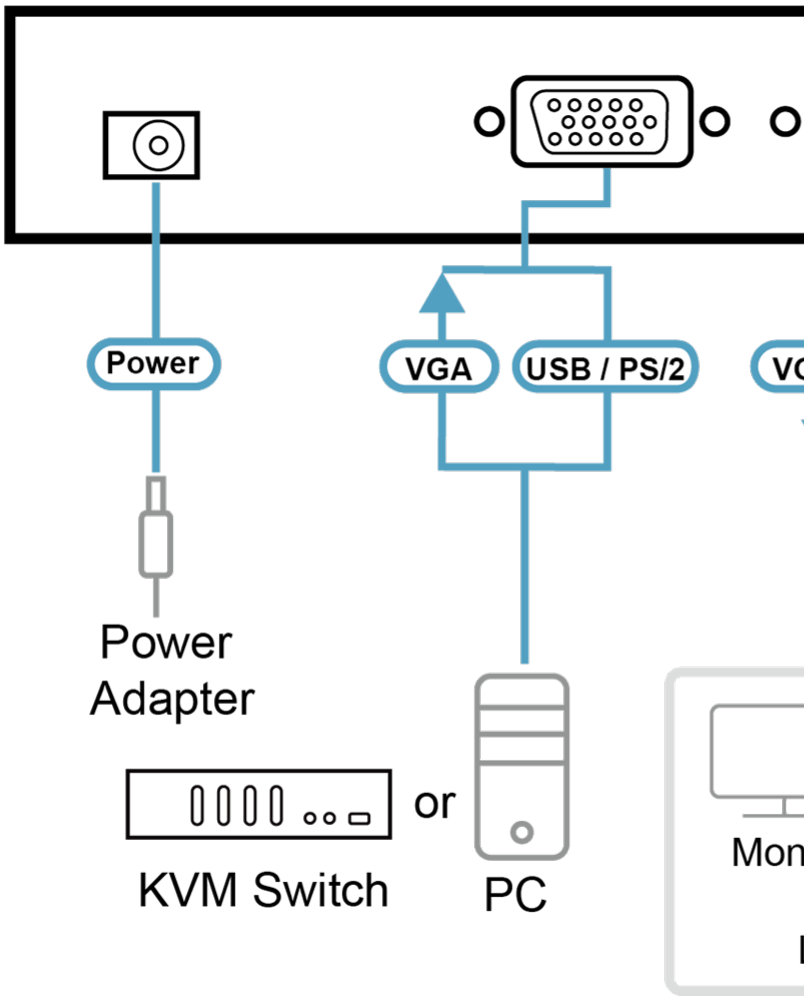

ATEN International Co., Ltd.
3F., No.125, Sec. 2, Datong Rd., Sijhih District., New Taipei City 221, Taiwan
Phone: 886-2-8692-6789 Fax: 886-2-8692-6767
www.aten.com E-mail: marketing@aten.com

© Copyright 2015 ATEN® International Co., Ltd.
ATEN and the ATEN logo are trademarks of ATEN International Co., Ltd.
All rights reserved. All other trademarks are the property of their respective owners.