Simply Better Connections

CN9000

1 位本地 / 遠端使用者分享存取單埠 VGA KVM over IP 遠端電腦管理方案

How to set up ATEN Single-port KVM over IP Switches (CN Series) for remote work

Simply Better Connections

CN9000 ▲

1 位本地/遠端使用者分享存取單埠 VGA KVM over IP 遠端電腦管理方案

防止駭客直接連線，保護重要資料

ATEN CN9000 提供 over-IP 遠端管理 BIOS 層級存取，以物理性隔離訊號，僅允許連接鍵盤與滑鼠，防止駭客透過網路連線遠端存取重要的 PC或伺服器。內建 FPGA 晶片處理器，提升CN9000視訊能力，解析度最高可達 1920 × 1200 @ 60Hz。無需額外安裝軟體或設定，即可透過網路安全地存取數位音訊、影像、與虛擬媒體，便於即時分享檔案和更新系統。

CN9000非常適合擁有多個辦公場所的全球組織或企業，無縫連接本地與遠端的工作場所，讓全球組織或企業的生產力沒有任何限制或損失。它是一套安全且實用的解決方案，協助企業在面臨經濟低迷或全球危機時，仍能維持運作。

網路/電源雙備援

支援音訊

虛擬媒體

遠端管理

無論您身在何處，安全守護遠端存取

CN9000 可透過 BIOS 層級直接連線專用電腦 / 伺服器，讓您無需額外安裝任何軟體或設定，便可從不同位置進行 遠端存取。

區域網路 / 電源備援

配備雙區域網路 / 電源連線能力，CN9000可在任何情況維持不中斷的作業，強化系統可靠性。電源連接器以螺絲固定，確保穩固的電源容錯移轉，並可透過 LED 指示燈輕鬆識別電源狀態。

Simply Better Connections

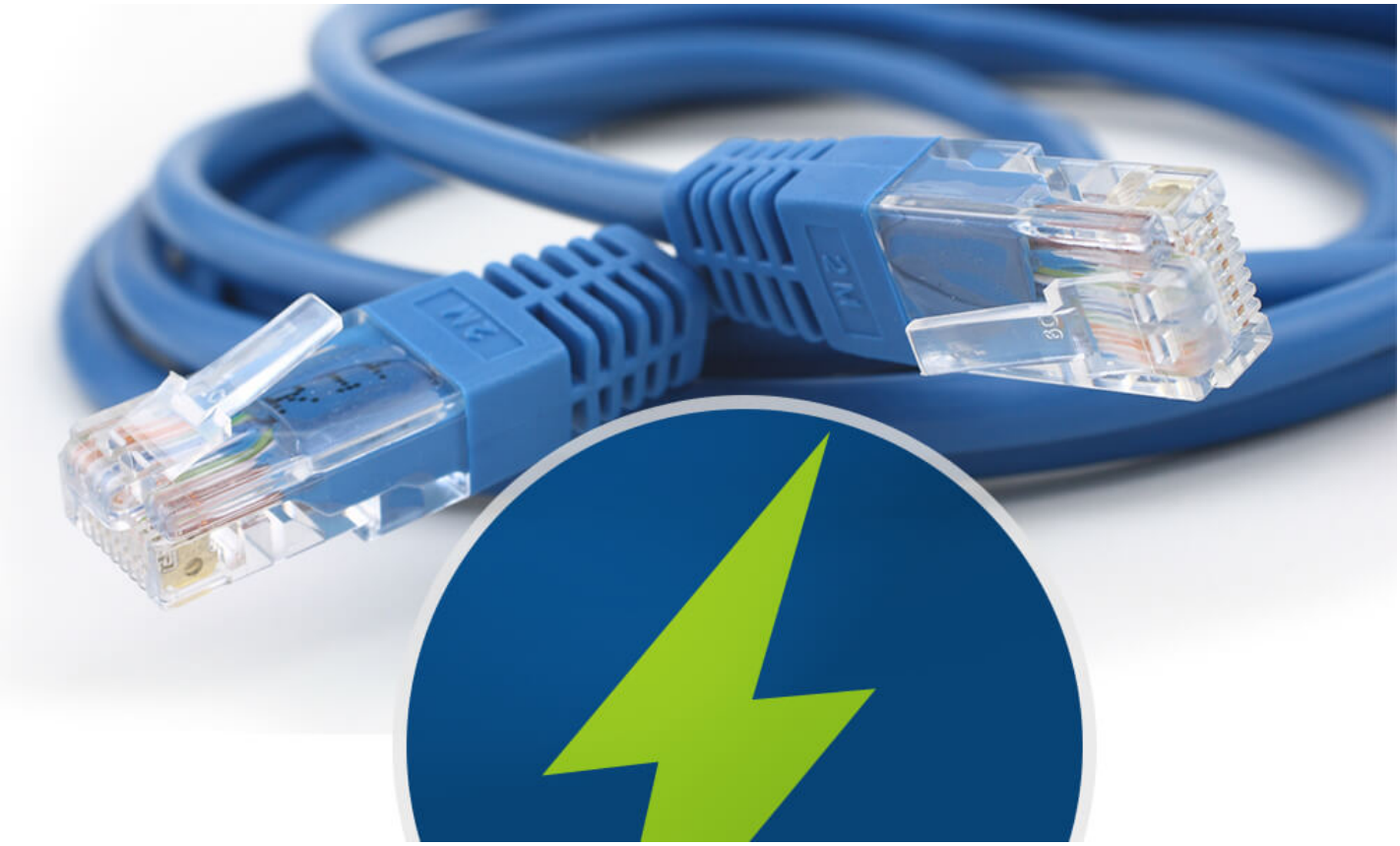

聯絡我們

如有產品上的疑問與需要，歡迎告訴我們

加入購物車

聯繫ATEN專家

支援虛擬媒體即時系統更新

CN9000 支援經授權過的虛擬媒體，透過網路執行與安裝應用程式，針對診斷與疑難排解網路及BIOS問題特別有效，還可執行軟體更新及程式修補，讓系統維持最新狀態。

透過DI、繼電器，緊急存取

CN9000 內建一個 5-pin 控制端，可透過 DI 接收系統警報 (例如：溫度計、濕度/門感測器) 進行環境監控，或是透過繼電器啟動虛擬開機功能，當 PC/伺服器發生故障，可在遠端重新開機以確保關鍵程式持續運作。

應用環境

CN9000 KVM over-IP 切換器非常適合使用在不同產業的中控室、機房，以及遠距工作。

防駭的遠端存取方案

有別於 RDP (遠端桌面通訊協定) 和VNC (虛擬網路運算) 等第三方解決方案，KVM over IP 切換器不需額外安裝任何的驅動程序/軟體，並可獨立運作而不會影響 PC/伺服器 BIOS 層級作業。KVM 存取 PC/伺服器，僅能連接鍵盤、視訊和滑鼠，PC/伺服器與遠端工作站的連線為安全加密。以硬體為基礎的遠端存取，隔離網路操作，可確保資料與工作流程的安全；並且在緊急情況下，也可在遠端為PC/伺服器執行重新開機或軟體更新。因此，無需擔心資料外洩、軟體無法阻隔的後門程式、或是任何形式的網路攻擊。

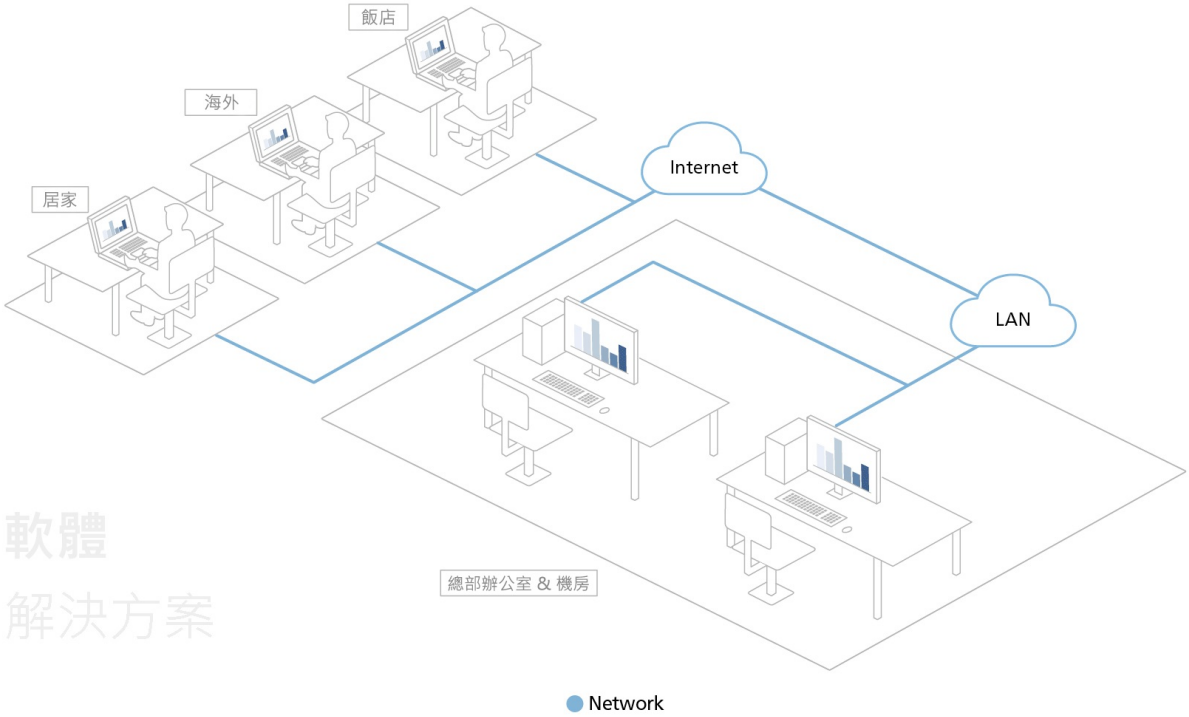

軟體
解決方案

聯繫 ATEN 專家

請填寫表格，ATEN專家將與您聯繫。

請輸入您的名字 *

請輸入您的姓氏 *

請輸入您的公司/單位 *

- 請選擇採購用途 *

請輸入您的電子郵件 *

手機/市話/公司電話及分機

- 最符合您的描述 *

- 請選擇您的產業別 *

是否有任何其它資訊要告訴我們? *

系列產品比較表

功能

CN9000 VGA KVM over IP遠端電腦管理方案可讓使用者從遠端存取電腦或工作站的視訊、音訊及虛擬媒體訊號，且近端及遠端控制端都支援VGA高視訊解析度最高可達 1920 x 1200 @ 60Hz。CN9000可支援USB和PS/2(鍵盤和滑鼠)，不僅與現代工作站相容，且與舊系統和較老版本的伺服器兼容。

為了便於使用者操作，CN9000於機身正面提供了一組mini USB連接埠，做為筆電USB控制端(LUC)連接埠，允許使用者可透過筆電存取切換器所連接的電腦/伺服器，從而輕鬆進行日常維護，無需額外的螢幕、鍵盤和滑鼠。

為確保穩定的連線，CN9000配備了雙乙太網路連接埠和雙電源功能，確保機房內的操作平穩與高效。當設備離線(例如電源故障)時，CN9000的電源狀態檢測功能會自動發出事件通知，以監視設備狀態。 此外，CN9000具備5-pin繼電器 / DI(數位輸入)接線端子，允許使用者遠端重整伺服器，並可接收連接的警報裝置，以發送緊急事件通知。

為了便於遠端管理，CN9000 WebClient Viewer提供網頁架構(web-based)的圖形化使用者介面(GUI)支援遠端桌機存取，無需額外安裝軟體應用程式。此外，統一的多國語言介面可減少使用者上手的時間並提高生產率。

- 硬體
  - 高視訊解析度 – 最高可達 1920 x 1200 @ 60Hz
  - 筆電USB控制台（LUC）專用的mini USB連接埠，可透過筆電直接輕鬆進行控制台操作
  - 提供讓傳統 KVM 多電腦切換器具備 over IP 遠端管理能力
  - FPGA 圖形處理器提供更好的影像品質
  - 雙電源可確保穩定的連線
  - 內建兩組10 / 100 / 1000 Mbps網路介面卡可提供區域網路備援或雙IP操作能力
  - 具備5-pin繼電器/ DI(數位輸入) 控制終端來進行環境監控，並且當系統故障時可隨時由遠端重啟該系統
  - 支援USB和PS/2鍵盤和滑鼠

- 管理
  - 符合RS-232規範進行序列控制
  - 提供多達64組使用者帳號 – 支援多達32位使用者同時分享控制
    備註: 隨著越來越多的使用者連接到該設備，分配給每個用戶的頻寬就會減少。
  - 控制端存取權管理
  - 終止連線功能 – 管理人員可終止正在進行的作業
  - 支援事件日誌及Windows作業系統的Log Server
  - 事件日誌 – CN9000可將所有執行的活動記錄下來並儲存成可搜尋的資料庫
  - 透過 E-mail及SNMP trap即時通知重要系統事件，並支援Syslog
  - 支援遠端韌體更新
  - 可透過內建的序列檢視器或第三方Telnet及SSH連線軟體 (例如 PuTTY) 存取CN9000
  - 支援頻外管理 – 可透過序列連接埠使用撥接連線存取CN9000
  - 連接埠分享模式支援多位使用者同時存取一台伺服器
  - DDNS(Dynamic Domain Name System；動態域名系統) – 可將DHCP伺服器所指派的動態IP位址，指向至主機名稱
  - 支援匯出 / 匯入使用者帳號與配置設定
  - 支援以權限控制瀏覽器操作
  - 支援IPv6
  - 可與ATEN CC2000管理軟體整合使用
  - 可與ATEN CCVSR電腦管理畫面側錄解決方案整合使用

- 簡易使用者介面
  - Browser-based和AP GUI提供統一的多國語言介面，可減少使用者訓練時間並提高產能
  - 支援不同平台的用戶端系統(Windows, Mac OS X, Linux, Sun)
  - 支援多種瀏覽器(IE, Firefox, Safari, Opera, Chrome)
  - 以網頁技術所發展的瀏覽器介面，可讓管理者不需事先安裝Java套裝軟體即可執行管理工作
  - 支援全螢幕或可調整虛擬遠端桌面的視窗尺寸
  - 獨特的控制面板設計(Magic Panel) 可自訂功能圖示，快速開啟

- 先進的安全機制
  - 支援外部驗證機制：RADIUS、LDAP、LDAPS及MS Active Directory
  - 支援TLS 1.2資料加密及2048位元RSA認證以確保瀏覽器登入的安全性
  - 彈性化加密設計，使用者可分別為鍵盤、滑鼠、螢幕及虛擬媒體資料選擇任何加密演算法組合 (例如：256位元AES) 或系統隨機產生的加密組合
  - 支援IP / MAC過濾功能，強化安全保護
  - 支援密碼保護機制
  - 支援私鑰認證(Private CA)

- 虛擬媒體
  - 虛擬媒體提供檔案應用、作業系統修補、軟體安裝及診斷測試
  - 可使用於支援USB的伺服器作業系統及BIOS層級
  - 支援USB 1.1及USB 2.0 DVD / CD光碟機、USB儲存裝置、電腦硬碟、資料夾及ISO影像

- 虛擬遠端桌面視窗
  - 可調整視訊品質及視訊公差(tolerance)以最佳化資料傳輸速度；單色色深設定、門檻值及訊號干擾設定，可讓使用者在低頻寬的情況下，壓縮資料流量大小以達到最佳的傳輸量
  - 支援全螢幕顯示或可調式視窗顯示
  - 遠端用戶之間可透過訊息板功能溝通
  - 支援多國語言螢幕鍵盤
  - 滑鼠動態同步顯示功能(Mouse DynaSync™) – 可自動同步近端與遠端滑鼠移動位置
  - 支援Exit Macros
  - BIOS層級管控

規格

連接介面	
控制端連接埠	2 x USB Type A 母頭 (白) 1 x VGA 母頭 (藍) 1 x Mini Stereo Jack 母頭 (綠) 1 x Mini Stereo Jack 母頭 (粉紅)
KVM 連接埠	1 x SPHD 母頭 (黃) 1 x Mini Stereo Jack母頭 (綠) 1 x Mini Stereo Jack 母頭 (粉紅)
網路連接埠	2 x RJ-45 母頭
虛擬媒體	1 x USB Mini-B 母頭
電源	2 x DC 插孔
序列	2 x RJ-45 母頭
控制	1x PS/2 母頭
開關	
重置	1 x 半嵌式按鍵 (黑)
模擬功能	
鍵盤 / 滑鼠	USB, PS/2
LED 燈	
電源	2 (綠)
視訊	近端控制端 – 1920 x 1200 @ 60 Hz 遠端控制端 - 1920 x 1200
耗電量	DC5V:7.46W:39BTU/h 附註: ● 單位=瓦特：表示設備在沒有外部負載情況下的典型功率損耗 ● 單位= BTU/h：表示設備滿載時的功率損耗
作業環境	
操作溫度	0 - 50°C (CN9000) 0 - 40°C (電源變壓器)
儲存溫度	-20 - 60°C
濕度	0 - 80% RH, 無凝結
機體屬性	
外殼材質	金屬
重量 g (公克), kg (公斤), lb(英磅)	0.86 kg (1.89 lb)
尺寸 - 長 x 寬 x 高 cm (公分), in. (英吋)	20.00 x 15.41 x 2.85 cm (7.87 x 6.07 x 1.12 in.)
附註	對於部分上機架機種，規格表中尺寸 (長 x 寬 x 高) 亦代表 (寬 x 深 x 高)

連線圖

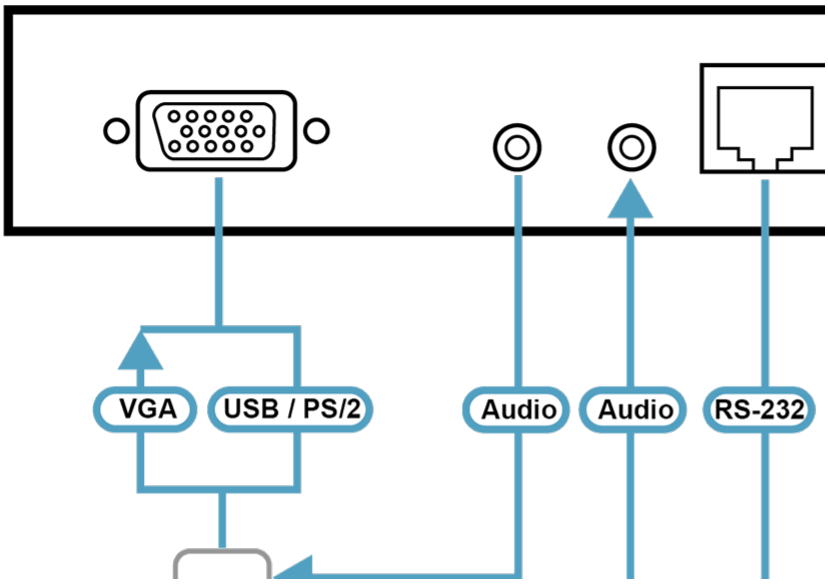

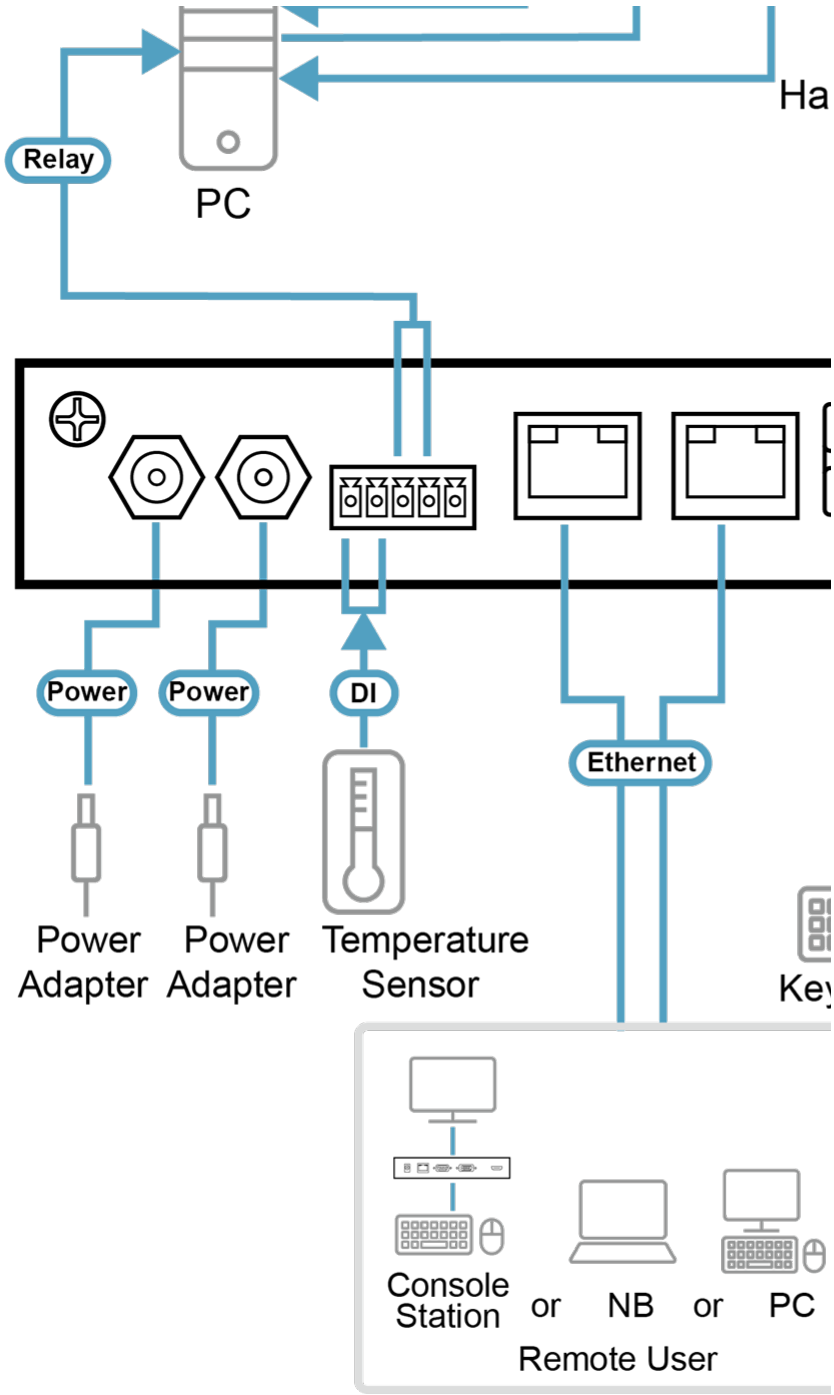

ATEN International Co., Ltd.
3F., No.125, Sec. 2, Datong Rd., Sijhih District., New Taipei City 221, Taiwan
Phone: 886-2-8692-6789 Fax: 886-2-8692-6767
www.aten.com E-mail: marketing@aten.com

© Copyright 2015 ATEN® International Co., Ltd.
ATEN and the ATEN logo are trademarks of ATEN International Co., Ltd.
All rights reserved. All other trademarks are the property of their respective owners.