Simply Better Connections

SN9108CO

8 埠序列主控台伺服器

ATEN SN91xxCO 系列 (SN9108CO / SN9116CO) 為 IT 和網路管理者提供安全、帶外訪問位於數據中心或遠端站點的串行設備（例如網路交換機允許控制台使用 RS-232 ）。SN91xxCO 系列 (配備單電源 / 單網路) 整合先進技術，以滿足管理者對於簡易安裝、安全序列裝置存取、輕鬆管理、以及全面控制資料中心等需求。

SN91xxCO 系列具備Cisco pin-outs 及自動偵測DTE/DCE 功能，毋須使用反轉線即可直接連接至Cisco 網路交換器 (及其它可相容裝置)，IT 基礎設備佈建將更為省時。此外， SN91xxCO系列支援序列裝置 (包含端子介面) 的線上偵測，能隨時監控裝置狀態，當所連接的裝置離線時，SN91xxCO 系列序列主控台伺服器會以電子郵件通知管理員。

SN91xxCO 序列主控台伺服器內建多種安全機制，包括TLS 1.2 資料加密、2048 位元RSA 認證、可配置的使用者存取及控制權限、近端/ 遠端/ 第三方認證及授權、IP/MAC 位址過濾、並符合FIPS（美國聯邦資訊處理標準）140-2 安全性認證的密碼模組檢測標準，確保管理者能在高等級的安全防護下輕鬆存取序列裝置。舉例來說，存取權及權限控制可套用至個別的連接埠，資料加密確保訊息及管控歷程不外洩，日誌和系統事件警示功能則有助於加快問題解決的速度與降低風險，而整合的認證機制則可簡化使用者帳號管理。

SN91xxCO 系列可應用於將序列設備連接至乙太網路上，以滿足工業控制、資料取得、環境監控，及遠端設施操作及設備管理的需求。其提供了多種操作模式，包括Console Management、Console Management Direct、Real COM Port、TCP Server/Client、UDP Server/Client、及Virtual Modem 等。

透過SN91xxCO 系列所提供的多種產品特性，該系列序列主控台伺服器可極大化IT 產能、提供極佳擴充性、降低安裝及營運成本，同時還可安全地管理遠端序列裝置。透過SN91xxCO 序列主控台伺服器，IT 管理人員可從任何地方管控管理機房與資料中心設備 - 大幅降低差旅費用及平均維修時間，確保資料中心服務的持續運作。

功能

- 系統可存取性及可用性
  - 透過頻內及頻外網路，安全地遠端存取序列控制端
  - 透過瀏覽器，使用直覺的圖形化介面進行存取
  - 透過終端連線，使用選單式介面進行存取
  - 支援數據機撥入 / 撥回 / 撥出功能

- 序列主控台管理
  - 可自動偵測DTE/DCE，毋須使用反轉線即可直接連接至Cisco 網路交換器（及其它可相容裝置)，IT 基礎設備佈建更為省時
  - 支援序列裝置（包含端子介面) 的線上/ 離線偵測 - 能隨時監控裝置狀態，當所連接的裝置離線時（例如電源故障）會自動傳送事件通知。
  - 狀態回應檢查 - 可確認所連接的序列裝置系統狀態，當裝置未正常回應檢查（例如系統故障或當機），會即時傳送通知給使用者
  - 可透過 Telnet/SSH 用戶端連線程式及第三方用戶端程式，如 PuTTY，輕鬆簡單地存取序列裝置
  - 序列檢視器可選擇 ActiveX 或 Java
  - 檢視器提供多種功能 – 剪 / 貼、登入、資料匯入、指令巨集、廣播及訊息板
  - 支援 Sun Solaris – 支援 Sun 安全保護功能 (break-safe)
  - 警示字串 - 若事先定義好的字串符合自序列裝置傳送過來的訊息，序列主控台伺服器將透過 SNMP Trap 警示及/或電子郵件通知管理者
  - 指令過濾功能 - 可限制用戶在序列裝置上執行管理者指定的命令
  - 多個使用者可以同時存取相同的連接埠 – 每個連接埠可支援高達 16 組連線
  - 可選擇多人同步存取的模式 – 獨佔 / 視訊共享 / 共用模式

- 安全機制
  - 支援TLS 1.2 資料加密及2048 位元RSA 認證以確保自瀏覽器登入的安全性
  - 可設定使用者對連接埠存取及控制權限
  - 支援近端及遠端認證及登入
  - 支援第三方認證 – 透過RADIUS、TACACS+、LDAP/AD 及Kerberos
  - 支援IP 及MAC 位址過濾功能，強化安全性
  - 嚴密的安全性 - 符合 FIPS（美國聯邦資訊處理標準）140-2 level 1 安全性認證的密碼模組檢測標準，在 FIPS 模式下可使用經 FIPS 140-2 認證的內嵌式 OpenSSL 密碼模組（證書編號 #1747, #2398, #2473)
  - 支援安全性層級設定—高級、中高級、中級或自訂，提供完善的網路存取控制功能
  - 相容IEEE 802.1X

- 系統管理
  - 可透過網頁瀏覽器、Telnet/SSH 用戶端連線程式及近端主控台進行系統設定
  - 提供系統日誌及事件活動記錄
  - 支援SNMP agent v1/v2c/v3
  - 事件通知功能 – 支援透過電子郵件、SNMP Traps (v1/v2c/v3) 及 簡訊 (SMS) 發送事件通知訊息
  - 備份 / 回復系統設定支援韌體更新
  - 支援多種瀏覽器 – Internet Explorer、Chrome、Firefox
  - 支援網路時間協定(NTP)，與時間伺服器同步
  - 支援IPv4 / IPv6
  - 支援 LLDP
  - 可整合至 CC2000 管理軟體，以符合資料中心集中管理的需求
  - 可整合至CCVSR 側錄軟體，錄製使用者電腦操作畫面

- 序列裝置管理
  - 提供多種序列操作模式 – 支援Console Management、Console Management Direct、Real COM Port、TCP Server/Client、UDP Server/Client、以及Virtual Modem
  - 支援 Windows 2000 或更高，以及 Windows Server 2003/2008 的 Real COM 驅動程式
  - 支援 Linux 的 Real TTY 驅動程式
  - 支援 Unix 的 Fixed TTY 驅動程式*
  - 支援鮑率(Baud)：300, 600, 1200, 1800, 2400, 4800, 9600, 19200, 28800, 38400, 57600, 115200, 230400 bps

- 語言
  - 網頁圖形介面支援多國語言 – 英文、德文、日文、韓文、俄文、簡體中文及繁體中文

    附註:
    Fixed TTY 驅動程式支援:
    – OpenServer (Sco Unix)
    – UnixWare 7, SVR 5
    – UnixWare 2.1, SVR 4.2
    – QNX 4.25, QNX 6
    – FreeBSD
    – Solaris 10
    – AIX 5.x
    – HP-UX 11i

規格

連接	8
連接介面	
序列	8 x RJ-45 母頭
網路連接埠	1 x RJ-45 母頭
電源	1 x IEC60320/C14
開關	
重置	1 x 內嵌式按鍵
電源	1 x 翹板開關
LED 燈	
序列	8 (綠)
10/100/1000 Mbps	1 (紅 / 橘 / 綠)
電源	1 (藍)
最大輸入額定值	100-240V~, 1A, 50/60Hz
耗電量	AC110V:4.9W:23BTU/h AC220V:4.8W:23BTU/h 附註: ● 單位=瓦特：表示設備在沒有外部負載情況下的典型功率損耗 ● 單位= BTU/h：表示設備滿載時的功率損耗
作業環境	
操作溫度	0 - 40˚C
儲存溫度	-20 ~ 60˚C
溼度	0 - 80% RH, 無凝結
機體屬性	
外殼材質	金屬
重量 g (公克), kg (公斤), lb(英磅)	3.12 kg (6.87 lb)
尺寸 - 長 x 寬 x 高 cm (公分), in. (英吋)	43.72 x 21.76 x 4.40 cm (17.21 x 8.57 x 1.73 in.)
附註	對於部分上機架機種，規格表中尺寸 (長 x 寬 x 高) 亦代表 (寬 x 深 x 高)

連線圖

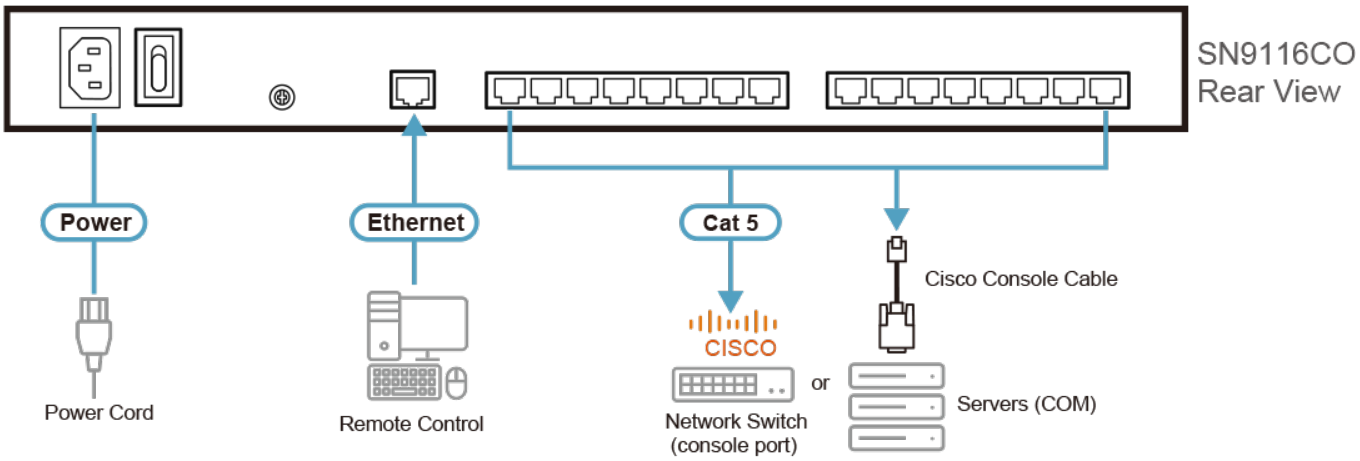

ATEN International Co., Ltd.
3F., No.125, Sec. 2, Datong Rd., Sijhih District., New Taipei City 221, Taiwan
Phone: 886-2-8692-6789 Fax: 886-2-8692-6767
www.aten.com E-mail: marketing@aten.com

© Copyright 2015 ATEN® International Co., Ltd.
ATEN and the ATEN logo are trademarks of ATEN International Co., Ltd.
All rights reserved. All other trademarks are the property of their respective owners.