KE6920ATC

KE6920 航管控制中心解決方案

ATEN KE6920ATC航管控制中心解決方案是以IP為主的高性能KVM訊號延長器，包含兩個連接到電腦的傳送裝置(KE6920T)以及一個從不同位置提供控制端存取的接收裝置(KE6920R)。此解決方案簡單的延長IP，消除了控制室管理的距離限制，從而能夠更快速的反應資料中心的緊急情況。KE6920ATC航管控制中心解決方案的主次要架構設計，能夠直接連接到主要和次要的電腦主機，透過熱鍵切換即可進行系統備援，無需在工作站周圍移動。 透過ATEN KE6920ATC航管控制中心解決方案的建置，內部網路可從遠端的USB控制台(USB鍵盤、滑鼠和DVI螢幕)直接存取電腦系統。因此，電腦能夠放置在安全且溫控的環境中，也能夠與工作站隔離。

KE6920T / KE6920R各支援了一個 DVI螢幕，支援視訊解析度高達 2560 x 2048 @ 50 Hz / 2560 x 1600 @ 60 Hz，同時以零延遲的傳輸能力提供無損視訊壓縮品質。 KE6920T和KE6920R支援透過RJ-45連接埠或 雙SFP 模組插槽的連接方式，傳送端和接收端可直接互連、透過銅線或光纖網路佈置的區域高速網路連接，確保全天候不間斷的伺服器遠端存取。若透過SFP模組插槽連接，KE6920支援1Gbps SFP光纖模組*擴充功能，透過光纖網路連接方式，可延伸傳輸距離達10公里。

KE6920ATC航管控制中心解決方案搭配專用的區域網路連接埠，能夠直接連接KE裝置，以與外部企業網路隔離；提供安全的資料傳輸 – AES 128位加密技術，確保所有資料在透過網路傳輸前先行加密，並於接收端將資料解密並且支援業界標準TLS資料加密協定。此外，KE6920ATC航管控制中心解決方案提供雙電源供應作為備援機制，不需額外的電源變壓器，能夠有效降低配置電源的成本。網路及電源備援機制，支援用於系統故障時的雙電源和網路連接，確保穩定的系統正常運行時間。

ATEN KE6920ATC航管控制中心解決方案支援優異的2K x 2K視訊解析度，可專門使用在空中交通管制的控制室和區域控制中心的雷達監控。此方案在2 x Tx和1 Rx設置時，支援客製化熱鍵設定，即可進行即時網路連接埠切換。因此，KE6920ATC特別適合應用於航管控制。

備註:
本產品包裝中不包含SFP模組 (2A-136G / 2A-137G)。如需相關產品資訊，請聯絡您的ATEN產品供應商。
最新的網路交換器相容性清單, 請參閱 ATEN Support Center 以取得更多資訊。

功能

- 航管控制 (ATC) 專屬功能
  - 支援視訊解析度達 2K x 2K (2048 x 2048 @ 60 Hz); 預設的EDID 視訊解析度可達 1920 x 1080
  - 斷線警示 – 斷線時會彈出警告訊息視窗和循環撥放警示聲，以通知使用者斷線狀態
  - 支援電源備援與網路容錯移轉 – 配備2組DC電源插孔，並同時具備兩個SFP光纖連接埠和RJ-45連接埠，以支援網路容錯功能，可確保關鍵任務應用穩健運行不中斷

- 進階功能
  - 點對點延長器模式強化 – 用於故障安全功能的輔助冗餘服務器
  - 預設的 EDID 解析度可達1920x1080
  - 快速切換功能 – 任何解析度下，僅需 0.3 秒即可在傳送端所連接的伺服器之間完成切換 (需透過 KE OSD)
  - 連線備援(Connection Redundancy) – 在與原本連接的傳送端(Tx)斷線後，可自動連接到兩個額外的傳送端(Tx)，確保與伺服器間的連線不中斷(需透過KE OSD)
  - 支援與主要伺服器的重連通知接收端(Rx)存取控制 – 只要按下控制按鈕*，使用者可於本地端Tx允許/禁止遠端Rx存取

    * 本產品包裝中不包含KVM over IP存取控制盒(2XRT-0015G)。如需相關產品資訊，請聯絡您的ATEN產品供應商。

- 硬體
  - 產品外殼符合海事控制室所使用的 IEC 60945 標準，並通過環境測試
  - 支援DVI-D 雙鏈結，視訊解析度高達 2560 x 1600 @ 60 Hz及2560 x 2048 @ 50 Hz; RGB 每通道 8 位元色深 (總色深 24 位元)
  - 支援立體聲喇叭和立體聲麥克風
  - 支援高速USB儲存傳輸
  - 自動MDIX – 自動偵測連接線類型
  - 內建 8KV/15KV ESD保護和2KV突波保護
  - 無風扇設計提供安靜的操作環境並可節省能源
  - 可透過Gigabit Ethernet連接埠(RJ-45)或1 Gbps SFP模組連接*，以供故障時接替運作
  - 支援 1Gbps SFP光纖模組擴充*最遠達10公里
  - 提供雙電源 – 配備2組DC電源插孔
  - 可安裝於機架 – 安裝方式選擇如下：
    – 2X-021G雙機架安裝套件
    – 2X-031G單機架安裝套件
  - 內附工業級電源變壓器，可在0°C- 50°C的環境中穩定運作，適用於條件嚴苛的工作環境中
    *本產品包裝中不包含SFP模組(2A-136G / 2A-137G)。如需相關產品資訊，請聯絡您的ATEN產品供應商。

- 管理
  - 雙控制端操作 – 使用者可從傳送端和接收端的鍵盤、螢幕和滑鼠控制端管控電腦系統
  - 近端傳送裝置亦配備有控制端，方便使用者於緊急狀況下即時操作使用
  - 可由接收端(Rx)裝置上的OSD(On Screen Display)選單配置傳送端(Tx)及接收端(Rx)裝置
  - EDID Expert™ – 可選擇EDID設定的模式，能確保在不同螢幕間依然擁有最佳的解析度並提供順暢的畫面顯示
  - 影像壓縮等級選項功能 – 使用者可調整影像品質(提升或降低)以取得適當的網路頻寬
  - 命令行介面 – 管理員可透過RS-232或Telnet連線，鍵入指令以控管所有KE裝置
  - RS-232序列連接埠 – 使用者可連線至序列終端機進行TextMenu、CLI、或配置設定序列裝置，例如觸控螢幕、條碼掃瞄器等等

- 安全性
  - 專用的區域網路連接埠直接連接KE裝置，可與外部企業網路隔離
  - 安全資料傳輸– 支援AES 128-bit加密技術，強化傳輸安全性
  - 支援業界標準TLS資料加密協定以確保自瀏覽器登入的安全性

- 虛擬媒體
  - 虛擬媒體功能可加強資料傳輸性能，可從遠端輕鬆地執行檔案傳輸、作業系統修補、軟體安裝以及問題診斷測試
  - 支援 USB 2.0 DVD / CD 光碟機、USB巨量儲存設備、電腦硬碟及ISO影像
  - 支援智慧卡及CAC 讀卡機

規格

Function	KE6920R	KE6920T
連接介面		
USB連接埠	2 x USB Type-A 母頭 (白)	N/A
控制端連接埠	2 x USB Type-A 母頭 (白) 1 x DVI-D 母頭 (白) 1 x Mini Stereo Jack (綠) 1 x Mini Stereo Jack (粉紅) 1 x DB-9 公頭 (黑)	2 x USB Type-A 母頭 (白) 1 x DVI-D 母頭 (白) 1 x Mini Stereo Jack (綠) 1 x Mini Stereo Jack (粉紅) 1 x DB-9 公頭 (黑)

KVM 連接埠	N/A	1 x USB Type-B 母頭 (白) 1 x DVI-D 母頭 (白) 1 x Mini Stereo Jack (綠) 1 x Mini Stereo Jack (粉紅) 1 x DB-9 母頭 (黑)
電源	2 x DC Jack (黑)	2 x DC Jack (黑)
網路連接埠	1 x RJ-45 (黑) 2 x SFP 模組插槽	1 x RJ-45 (黑) 2 x SFP 模組插槽
開關		
OSD	1 x 按鍵	N/A
視訊	1 x 按鍵	N/A
影像模式	1 x 按鍵	N/A
重置	1 x 半嵌式按鍵	1 x 半嵌式按鍵
模式選擇	1 x 滑動開關 (自動, RS-232 配置)	1 x 滑動開關 (自動, RS-232 配置/存取控制, 近端)
LED 燈		
10/100/1000 Mbps	1 (10: 橘 / 100: 橘 & 綠 / 1000: 綠) 電源	1 (10: 橘 / 100: 橘 & 綠 / 1000: 綠) 電源
電源	1 (藍)	1 (藍)
近端	1 (綠)	1 (綠)
遠端	1 (綠)	1 (綠)
模擬功能		
鍵盤 / 滑鼠	USB	USB
耗電量	DC5V:8.86W:67BTU/h 附註: ● 單位=瓦特：表示設備在沒有外部負載情況下的典型功率損耗 ● 單位= BTU/h：表示設備滿載時的功率損耗	DC5V:10.87W:55BTU/h 附註: ● 單位=瓦特：表示設備在沒有外部負載情況下的典型功率損耗 ● 單位= BTU/h：表示設備滿載時的功率損耗
視訊解析度	最高可達2560 x 2048 @ 50 Hz / 2560 x 1600 @ 60 Hz	最高可達2560 x 2048 @ 50 Hz / 2560 x 1600 @ 60 Hz
延遲	< 5毫秒	< 5毫秒
作業環境		
操作溫度	0–50°C	0–50°C
儲存溫度	-20–60°C	-20–60°C
溼度	0–95% RH, 無凝結	0–95% RH, 無凝結
機體屬性		
外殼材質	金屬	金屬
重量 g (公克), kg (公斤), lb(英磅)	1.27 kg (2.8 lb)	1.15 kg (2.53 lb)
尺寸 - 長 x 寬 x 高 cm (公分), in. (英吋)	22.75 x 17.16 x 5.48 cm (8.96 x 6.76 x 2.16 in.)	21.50 x 16.33 x 4.18 cm (8.46 x 6.43 x 1.65 in.)
附註	對於部分上機架機種，規格表中尺寸 (長 x 寬 x 高) 亦代表 (寬 x 深 x 高)	

連線圖

Diagram

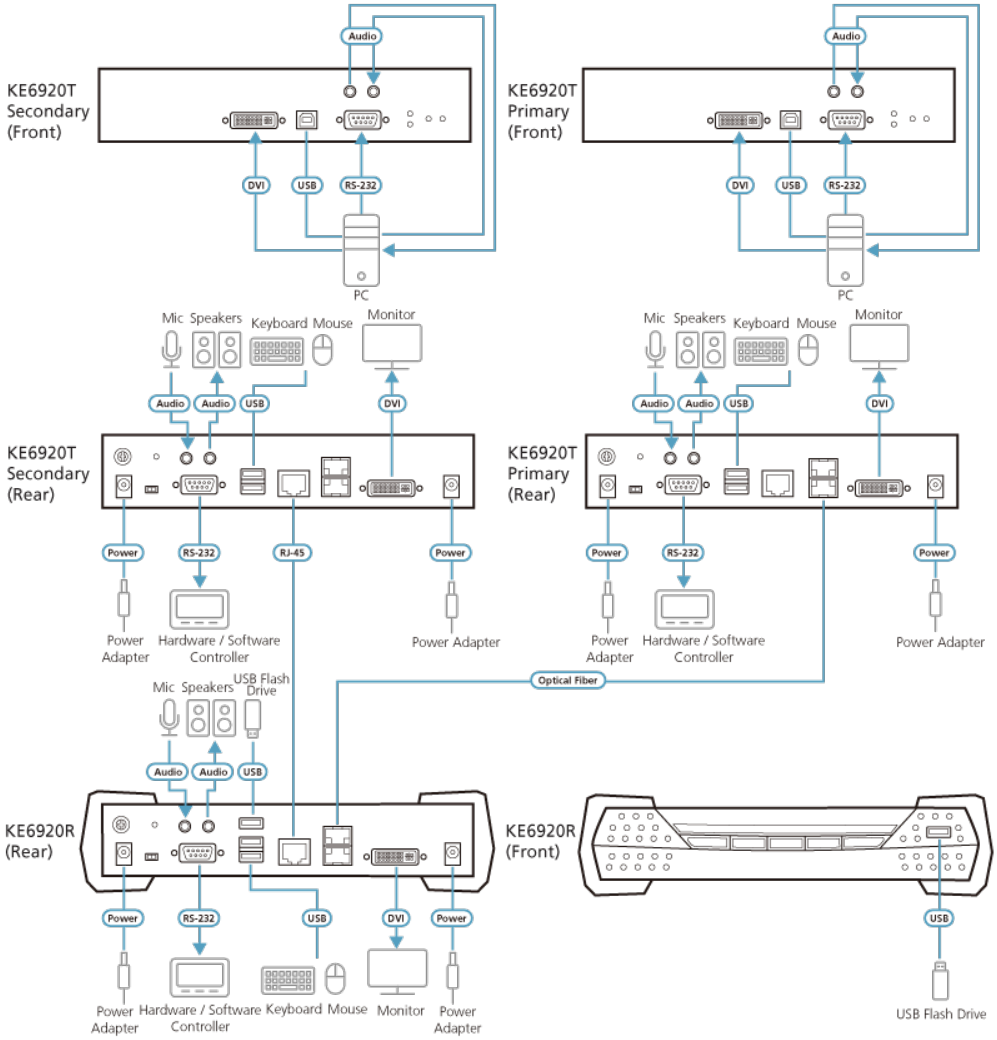
KE6920T
Secondary
(Front)
Audio
DVI
USB
RS-232
PC
KE6920T
Primary
(Front)
Audio
DVI
USB
RS-232
PC
Mic
Speakers
Keyboard
Mouse
Monitor
Audio
Audio
USB
DVI
KE6920T
Secondary
(Rear)
Power
RS-232
RJ-45
Power
Power
Adapter
Hardware / Software
Controller
Power Adapter
Mic
Speakers
Keyboard
Mouse
Monitor
Audio
Audio
USB
DVI
KE6920T
Primary
(Rear)
Power
RS-232
Power
Power
Adapter
Hardware / Software
Controller
Power Adapter
Optical Fiber
Mic
Speakers
USB Flash
Drive
Audio
Audio
USB
KE6920R
(Rear)
Power
RS-232
USB
DVI
Power
Power
Adapter
Hardware / Software
Controller
Keyboard
Mouse
Monitor
Power
Adapter
KE6920R
(Front)
USB
USB Flash Drive