Simply Better Connections

UH3240

USB-C 11合1雙4K擴充基座

Simply Better Connections

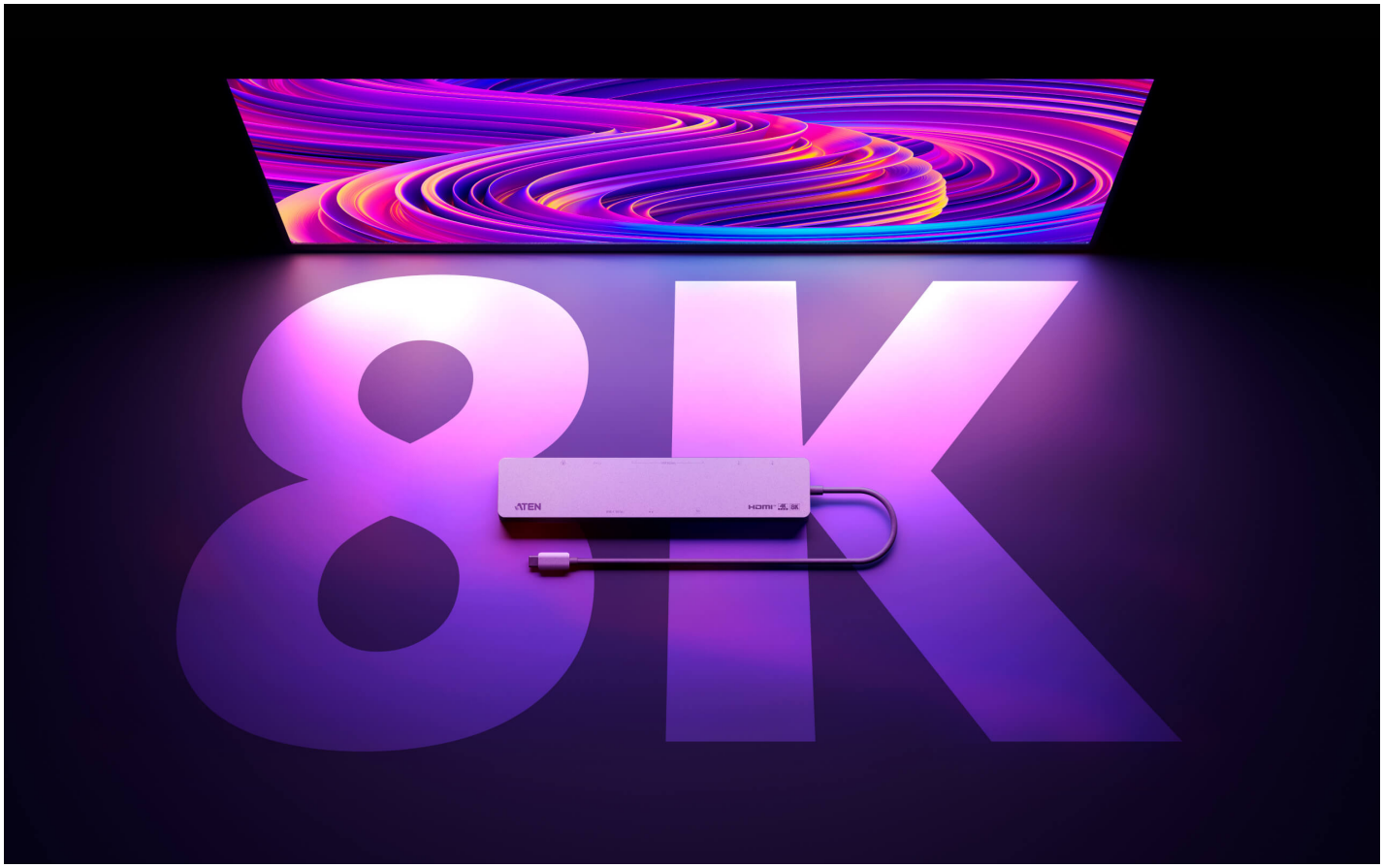

8K UH3240 USB-C 11合1擴充基座

連接最大化，效率最佳化

*圖文中出現其他公司（例如Apple）的產品，僅為展示與ATEN產品的相容性，不代表ATEN與該公司有代言、贊助或為關係企業。

Simply Better Connections

將您的筆電轉變為工作神器，釋放無與倫比的效率！

UH3240 是一款多功能擴充基座，透過 1 條 USB-C 線即可連接多達 11 個裝置。 整合外接螢幕、鍵盤、滑鼠、耳機等多種常用功能，同時支援高達 100W 充電、5Gbps 傳輸資料。

4K雙顯示

利用多串流傳輸技術（MST）延伸到兩台 4K 螢幕。

macOS

*圖文中出現其他公司(例如Apple)的產品,僅為展示與ATEN產品的相容性,不代表ATEN與該公司有代言、贊助或為關係企業。

享受無可挑剔的視覺品質

依手邊工作需要，讓您的筆電顯卡發揮極致效能。

4K
120Hz
B
A

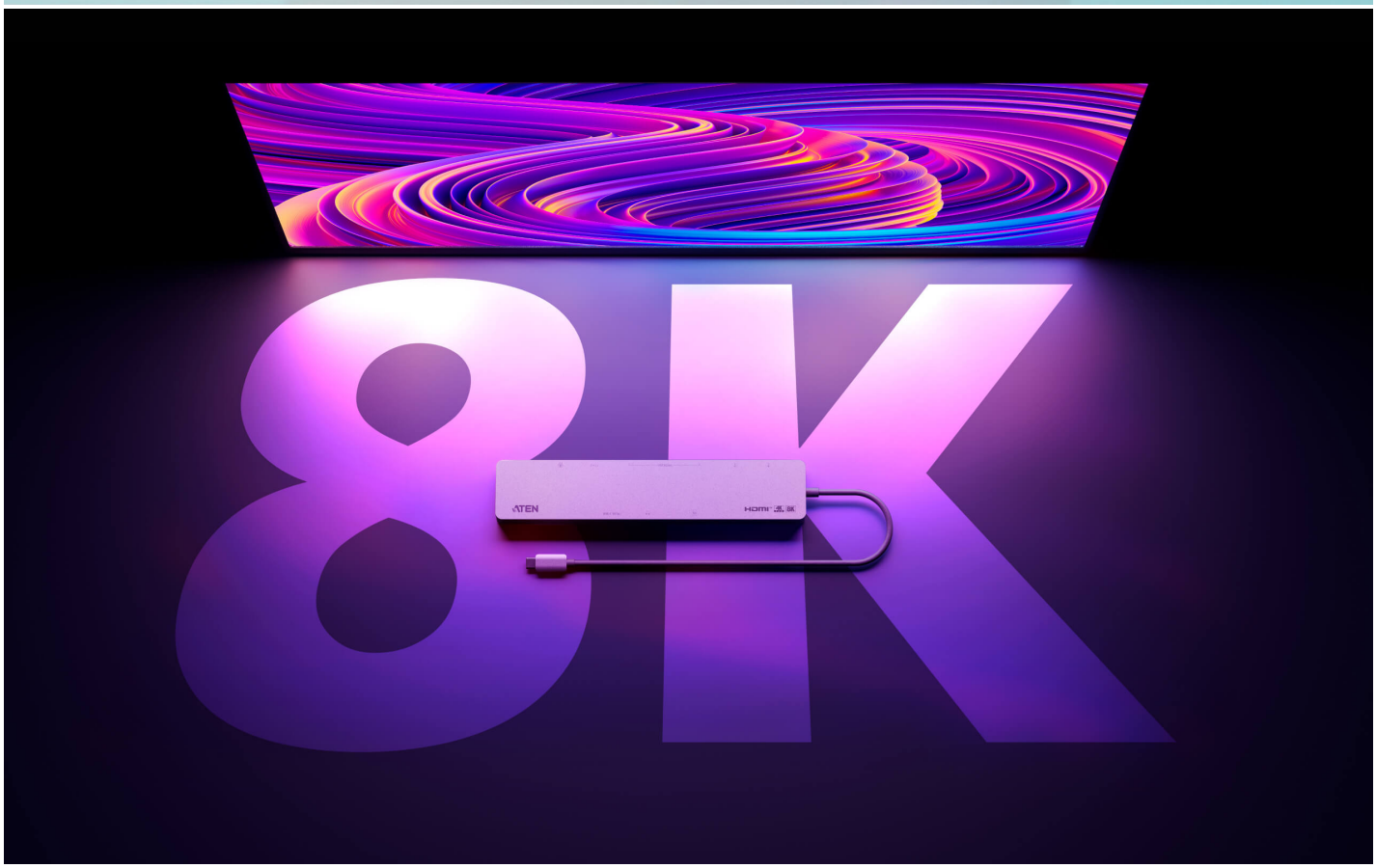
8K

生動銳利的8K顯示

享受最震撼的視覺體驗

PD3.0 100W快充

搭配 USB-C 充電器，讓筆電始終保持滿格狀態

*備註：需自備USB-C PD電源供應器（強烈建議使用 PC/NB 原廠標配USB-C PD電源供應器與線材）。

11合1 USB-C擴充基座

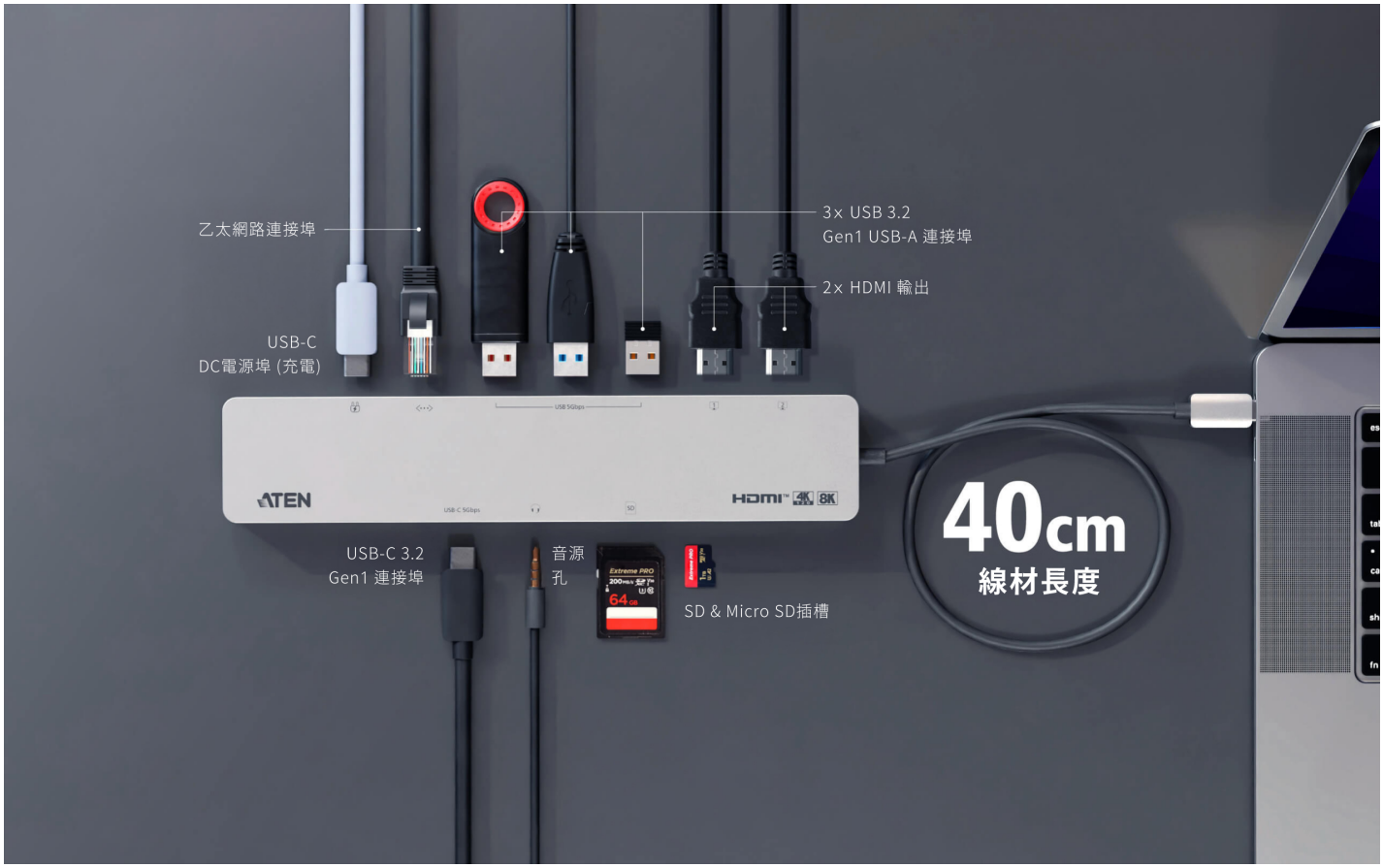

相容於多種作業系統

*相容設備必須支援USB-C

Simply Better Connections

購買據點

聯繫 ATEN 專家

請填寫表格，ATEN專家將與您聯繫。

請輸入您的名字 *

請輸入您的姓氏 *

請輸入您的公司/單位 *

- 請選擇採購用途 *

請輸入您的電子郵件 *

手機/市話/公司電話及分機

- 最符合您的描述 *

- 請選擇您的產業別 *

是否有任何其它資訊要告訴我們? *

功能

一站升級您具備USB-C主機與8K或雙4K螢幕的現代工作站，內建的11個連接埠提供額外的擴充功能，包括HDMI、USB-C、USB Type-A、SD / MicroSD卡、乙太網路和音訊設備，同時支援最高100W的Power Delivery 3.0。

- 11合1擴充基座 – 2 x HDMI、2 x USB-C (一支援PD電力傳輸，一支援資料傳輸)、3x USB Type-A、1x SD、1x Micro SD、1 x 乙太網路和1 x 音訊插孔
- 支援8K[1] 7680 x 4320單視訊輸出或4K雙視訊輸出[2,3]
- 支援4K @ 120 Hz高幀率[4]
- 支援USB PD 3.0，透過 USB-C PD電源變壓器[5]可充電高達100W – 支援 PD profile規格 5V、9V、12V、15V、20V
- 相容USB 3.2 Gen 1，資料傳輸速率高達5 Gbps
- 支援DP 1.4 Alt模式
- 隨插即用，支援所有主要作業系統 – Windows、macOS X、iOS、iPadOS 和 Android™
- 相容於Thunderbolt™ 3 (USB-C) 與Apple M1 / M2 / M3晶片
- 精巧外殼適用於空間有限的工作場域
- 提升雙顯示螢幕工作站的效能，適用於照片和影片編輯或任何其他高清圖像處理應用

注意:
1. 建議自備HDMI 2.1線材或使用ATEN 2L-7D02H21 HDMI線以支援8K解析度。主機系統建議支援Intel 12代核心處理器以支援8K解析度。
2. 為獲取最大頻寬，上行端需支援DP 1.4 Alt模式、DSC3:1與HBR3。當連接支援DP 1.2 Alt模式的上行端時，由於頻寬限制，HDMI最大支援解析度為4K@30 Hz。
3. 要啟用延伸模式時，電腦的顯卡必須支援MST技術。Mac電腦僅支援單一延伸顯示，兩個連接的螢幕上顯示相同內容。
4. 僅HDMI 2支援的輸出最高解析度為4K@120 Hz。
5. 使用者需自備支援USB-C PD 電力傳輸的變壓器(建議使用來源端裝置所配備的USB-C PD變壓器與線材)。

規格

電腦連接數	1
線材長度	40 公分
連接介面	
電腦	1 x USB-C 3.2 Gen 1 公頭線材
裝置	3 x USB-C 3.2 Gen 1 Type-A 母頭 (每埠最大輸出5V，5W) 1 x USB-C 3.2 Gen 1 母頭 (最大輸出5V，5W) 注意: 1. 當UH3240透過外接式USB-C PD電源適配器供電時， 3 x USB Type-A與1 x USB-C連接埠共享5V，15W的電源輸出 2. 當UH3240透過USB-C連接埠由PC供電 (@ 5V，3A 匯流排供電)時,3 x USB Type-A與1 x USB-C連接埠共享5V，12W的電源輸出
視訊輸出	2 x HDMI 母頭
網路連接埠	1 x Gigabit Ethernet 母頭
音源	1 x 3.5公釐立體聲 (二環三節) / 4-Pole (三環四節) 麥克風與耳機插孔
電源	1 x USB-C 母頭 注意: 1. 支援USB Power Delivery 3.0電力傳輸，最高可提供筆電100W的充電, 支援5V、9V、12V、15V與20V。 2. 基本USB功能和視訊輸出的最低系統電源需求應至少為 5V、6W。 3. 使用者需自備支援USB-C PD 電力傳輸的變壓器(建議使用來源端裝置所配備的USB-C PD變壓器與線材)。
效能	
快閃記憶體	1 x SD 卡槽 (SD/SDHC/SDXC up to 最高達2TB) 1 x Micro SD 卡槽 (Micro SD/SDHC/SDXC 最高達2TB)
視訊解析度	單螢幕輸出[1]: 7680 x 4320[2] ; 3840 x 2160 @ 120 Hz[3] 雙螢幕輸出[4]: 3840 x 2160 @ 60Hz[3],[5] 注意: 1. 僅HDMI 2支援的輸出最高解析度為4K @ 120 Hz。 2. 建議自備HDMI 2.1線材或使用ATEN 2L-7D02H21 HDMI線以支援8K解析度。主機系統建議支援Intel 12代核心處理器以支援8K解析度。 3. 為獲取最大頻寬，上行端需支援DP 1.4 Alt模式、DSC3:1與HBR3。當連接支援DP 1.2 Alt模式的上行端時，由於頻寬限制，HDMI最大支援解析度為4K @ 30 Hz。 4. 要啟用延伸模式時，電腦的顯卡必須支援MST技術。Mac電腦僅支援單一延伸顯示，兩個連接的螢幕上顯示相同內容。 5. MST模式支援4K 3840 X 2160 @ 30 Hz; SST模式支援4K 3840 x 2160 @ 60 Hz.。
耗電量	DC5V:18WBTU/h 附註: ● 單位=瓦特：表示設備在沒有外部負載情況下的典型功率損耗 ● 單位= BTU/h：表示設備滿載時的功率損耗
系統要求	Windows® 10或以上版本，搭載USB-C介面並支援DP Alt Mode*之電腦 * 需使用Intel第七代核心處理器（Kaby Lake）或以上版本。更多關於CPU的資訊，請參閱以下網址： https://www.intel.com.tw/content/www/tw/zh/processors/processor-numbers.html macOS X 10.12或以上版本，並搭載USB-C介面之電腦 Android 8.0或以上版本，並搭載USB-C介面且支援DP Alt模式之智慧型手機 iPadOS 13.1或以上版本，iPad Pro (USB-C)* * iPad在鏡面模式僅支援單一輸出。 iOS 17.0或以上版本，iPhone (USB-C)* * iPhone在鏡面模式僅支援單一輸出。
作業環境	
操作溫度	0 – 40°C
儲存溫度	-20 – 60°C
濕度	0 – 80% 無凝結
機體屬性	
外殼材質	鋁
重量 g (公克), kg (公斤), lb(英磅)	0.18 kg (0.41 lb)
尺寸 - 長 x 寬 x 高 cm (公分), in. (英吋)	22.00 x 4.30 x 1.60 cm (8.66 x 1.69 x 0.63 in.)
附註	對於部分上機架機種，規格表中尺寸 (長 x 寬 x 高) 亦代表 (寬 x 深 x 高)

連線圖

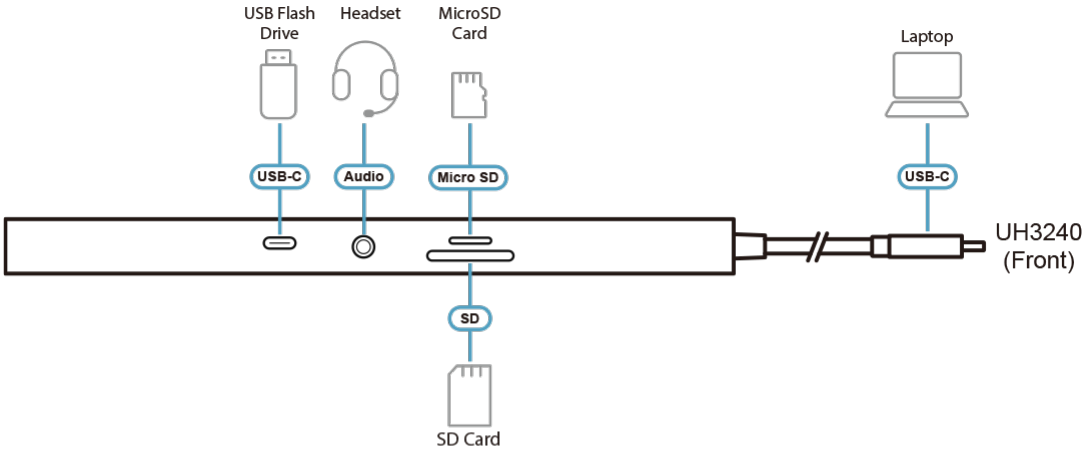

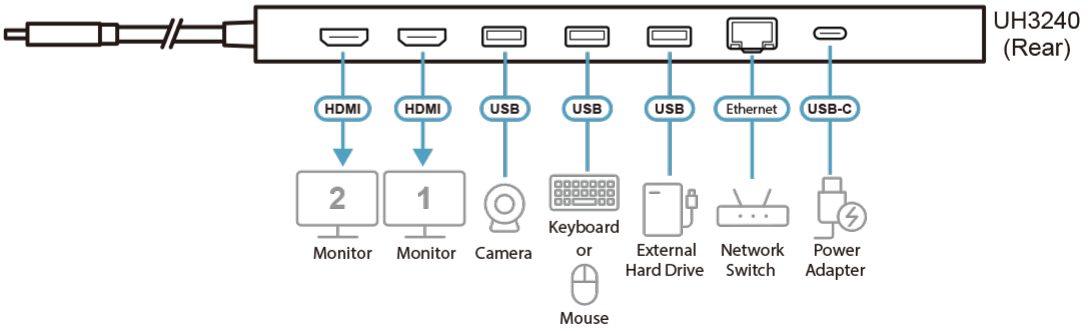

ATEN International Co., Ltd.
3F., No.125, Sec. 2, Datong Rd., Sijhih District., New Taipei City 221, Taiwan
Phone: 886-2-8692-6789 Fax: 886-2-8692-6767
www.aten.com E-mail: marketing@aten.com

© Copyright 2015 ATEN® International Co., Ltd.
ATEN and the ATEN logo are trademarks of ATEN International Co., Ltd.
All rights reserved. All other trademarks are the property of their respective owners.