Simply Better Connections

VM3250

32 x 32 模組化矩陣式切換器 Gen. 2

VM3250模組化矩陣式切換器Gen. 2提供進階的存取與即時控制功能，透過單台系統便能即時控制多重近端和遠端AV 輸入裝置及顯示裝置。VM3250讓使用者只需輕按前面板按鍵，即可獨立切換視訊和/ 或音訊內容並傳送至各種螢幕、顯示裝置、投影機和/或喇叭。內建的升頻器可高效轉譯影像格式，以確保無縫、即時的切換與顯示。此外，前面板的LCD顯示讓使用者可快速檢視目前各連接埠的連線狀態。此切換器並提供可選擇的EDID模式，以針對不同的螢幕支援最佳的跨螢幕解析度。

ATEN模組化矩陣式切換器解決方案具備精密且可靠的設計，提供最佳的影音配置及控管維護解決方案。它整合了榮獲紅點大獎的ATEN GUI（使用者圖像化介面），使用者只需透過網路即可隨時隨地連線進行設定。透過直覺化的網頁式介面，除了可查看視訊源的即時影像串流、設定電視牆配置，並可利用日曆排程功能事先排定特定時段內欲播放的設定檔，協助您提高配置效率並降低操作成本。

VM3250的擴充十分簡易，並支援一系列可熱插拔的ATEN I/O板卡。它具備自動訊號轉換功能，可支援各種數位/類比視訊介面的搭配組合，包括光纖、HDBaseT、DisplayPort、HDMI、DVI、3G-SDI 及VGA。模組化、可擴充的特性使VM3250尤為適用於大型AV應用，像是廣播電(視) 台、交通和運輸相關的控制室、緊急服務中心和任何需要客製化、高速影音訊號中繼轉換的應用場合。

* 相容之輸出/輸入板卡

功能

- 連接任何32組視訊來源及任何32組顯示裝置，透過ATEN模組化矩陣式影音解決方案輕鬆整合
- 多種控制途徑 – 可透過前面板按鍵、RS-232、RS-485/422序列控制和乙太網路 (Telnet / Web GUI) 等連線方式進行系統管理
- 透過ATEN Video Matrix Control App即可迅速且靈活地進行檢視與控制
- True 4K解析度 – 支援無壓縮的高解析影像，最高可達4096 x 2160 / 3840 x 2160@60Hz (4:4:4)*
- 升頻器 – 將輸入解析度轉換為顯示器最佳之解析度*
- 無縫切換™ – 近乎零秒的影音切換，提供連續影像串流、即時的切換控制和穩定的訊號傳輸*
- 電視牆 – 透過直覺化的網頁式使用者介面即可輕鬆客製您所需的電視牆配置*
- 即時影像串流 – 透過web GUI可查看已連接視訊源的即時影像串流，更便於配置輸出畫面
- 內容及配置畫面預覽 – 於web GUI顯示各視訊源畫面細節，讓設定檔的配置更為輕鬆
- 日曆排程播放 – 根據預設的日曆排程及RTC時間播放選定的設定檔
- EDID Expert ™ – 協助您選擇最佳的EDID設定，提供順暢的啟動、高畫質顯示和跨螢幕呈現最佳解析度
- 支援音訊功能 – 可擷取HDMI音訊，並可嵌入立體聲音訊*
- 搭配支援HDBaseT之子卡與PoH/PoE電源供應器 (建議VE44PB)即可藉由HDBaseT供電，無需另外安裝供電設備，節省成本
- 可選配備援電源供應器 – 為關鍵性應用提昇可靠度
- 透過光纖或HDBaseT I/O板卡與視訊延長器延支援長距離傳輸
- I/O板卡、風扇和電源模組皆為熱插拔設計，讓維護更便利
- HDMI提供ESD保護
- 機架式安裝，9U設計

  * 注意：

  1. 不同型號之模組化I/O板卡具有不同之特性。上列 "*" 號標示之特點需視插接之板卡是否支援。
  2. 當無縫切換™功能啟用時，視訊輸出裝置將不顯示3D、色深或交錯式掃描 (如1080i) 等功能。如欲使用這些功能，請關閉無縫切換™功能。

規格

板卡輸入	8 x 插槽
板卡輸出	8 x 插槽
視訊輸入	
介面	視安裝之I/O板卡而定
最大資料傳輸速率	22.5 Gbps
音源	
輸入	視安裝之輸入板卡而定
輸出	視安裝之輸出板卡而定
控制	
RS-232	連接介面: 1 x DB-9 母頭 (黑) 串列控制Pin 配置: Pin2 = Tx, Pin 3=Rx, Pin 5= Gnd 傳輸速率及通訊協定： 傳輸速率: 19200, 資料位元: 8, 停止位元: 1, 同位元: 無, 流量控制: 無
RS-485/RS-422	連接介面: 1 x 螺絲接線端子台, 5 Pole
乙太網路	連接介面: 1 x RJ-45 母頭
EDID 設定	EDID 模式: 預設值 / Port1 / Remix / Customized (支援EDID Wizard)
連接介面	
電源	1 x 3 針腳交流電源插座
電源	
最大輸入額定值	100 – 240 VAC; 50 - 60 Hz; 10 A
耗電量	AC110V:800W:239BTU/h AC220V:800W:236BTU/h 附註: ● 單位=瓦特：表示設備在沒有外部負載情況下的典型功率損耗 ● 單位= BTU/h：表示設備滿載時的功率損耗
作業環境	
操作溫度	0 - 40°C
儲存溫度	-20 - 60°C
溼度	0 - 80% RH, 無凝結
機體屬性	
外殼材質	金屬
尺寸 - 長 x 寬 x 高 cm (公分), in. (英吋)	48.20 x 47.19 x 39.90 cm (18.98 x 18.58 x 15.71 in.)
重量 g (公克), kg (公斤), lb(英磅)	18.20 kg (40.09 lb)
機架高度 (空間)	9U
每箱入數	1 pc
附註	對於部分上機架機種，規格表中尺寸 (長 x 寬 x 高) 亦代表 (寬 x 深 x 高)

連線圖

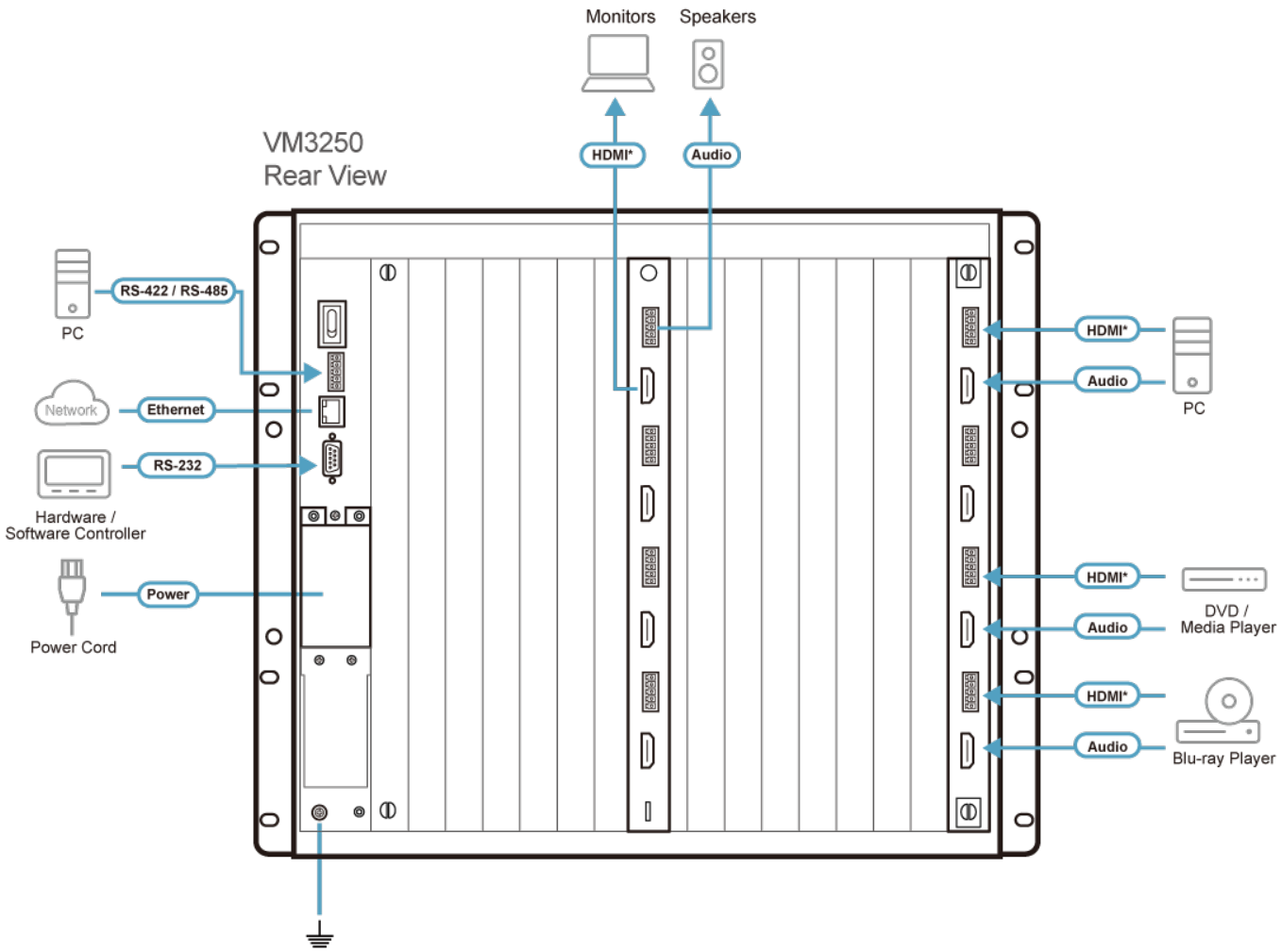

* The video interface differs depending on the I/O board that installed.

ATEN International Co., Ltd.
3F., No.125, Sec. 2, Datong Rd., Sijhih District., New Taipei City 221, Taiwan
Phone: 886-2-8692-6789 Fax: 886-2-8692-6767
www.aten.com E-mail: marketing@aten.com

© Copyright 2015 ATEN® International Co., Ltd.
ATEN and the ATEN logo are trademarks of ATEN International Co., Ltd.
All rights reserved. All other trademarks are the property of their respective owners.