Simply Better Connections

VP1920

9 x 2 4K 矩陣式簡報切換器

ATEN VP1920 是一款3 合1 簡報切換器，它整合了矩陣式影音切換器、音訊處理器和類比轉數位轉換器等功能於一身。透過九個多格式影音輸入源與兩個HDMI 4K 輸出之間的流暢切換，VP1920 的設計宗旨即是在提升專業簡報的效率和影響力。

VP1920 可透過前面板按鈕、紅外遙控器、OSD 和RS-232 進行流暢的控制，其簡易的控制介面不僅降低操作複雜性，多樣的介面與訊號格式更可以減少系統設備數量。它適用於所有中小型企業和教育展示環境，例如會議室、教室、訓練教室或任何其他展示或講演場合，例如展覽中心或飯店。

功能

- 簡潔流暢的多格式AV切換
  - 支援9 個多格式輸入和2 個HDMI 輸出：
    - 3 個複合式輸入 (HDMI/VGA, HDMI/DisplayPort, HDMI/AV/YPbPr)
    - 3 個HDMI 輸入
    - 2 個HDMI 輸出
  - VGA 連接埠支援通用式類比輸入格式 (RGBHV/RGBs/YCbCr/YPbPr)
  - 音訊嵌入/ 擷取–HDMI/DisplayPort 音訊可擷取為獨立的數位/ 類比音訊；立體聲/ 複合/ 色差音訊可嵌入至數位音訊

- 高畫質影像與最佳輸出解析度
  - 卓越的影像畫質– 高達4096 x 2160@60Hz (4:2:0) / 4096 x 2160@30Hz (4:4:4) (HDMI/DP)
  - EDID Expert™ – 協助您選擇最佳的EDID 設定，提供順暢的啟動、高畫質顯示和跨螢幕呈現最佳解析度
  - HDMI (3D, 色深, 4K); 相容於HDCP 1.4

- 多功能流暢切換
  - 多種控制選項– 透過前面板按鈕、RS-232、OSD 和紅外線遙控器等方式提供靈活流暢的控制
  - 訊號源預覽– 快速識別並切換到所需查找的目標內容
  - 多種顯示模式可供選擇 (Matrix、Mirror 或PiP)，滿足不同簡報形式的需求
  - 自動切換– 自動偵測並切換至新接入的訊號源，節省切換時間並提高操作便利性
  - 支援待命模式，可節省電源並可快速喚醒

- USB 延伸控制便利性
  - USB 連接埠可透過鍵盤/ 滑鼠或觸控面板遠端控制連接之電腦源
  - 鍵盤/ 滑鼠和USB 週邊設備的控制標的可各別切換至指定的電腦源

規格

視訊輸入

介面	6 x HDMI Type A 母頭 (黑) 1 x DP 母頭 (黑) 1 x HDB-15 母頭 (藍) 1 x 色差端子 (3x RCA 母頭, 藍/ 綠/ 紅) 1 x 複合端子 (1x RCA 母頭, 黃)
視訊輸出	
介面	2 x HDMI Type A 母頭 (黑)
最大距離	最遠15公尺
視訊	
最大解析度	HDMI: 最高4096 x 2160 / 3840 x 2160 @ 60 Hz (4 : 2 : 0); 4096 x 2160 / 3840 x 2160 @ 30Hz (4:4:4) DP: 最高4096 x 2160 / 3840 x 2160 @ 30 Hz (4 : 4 : 4) VGA / 類比: 最高1920 x 1200 @ 60 Hz
規範	HDMI (3D, 色深, 4K); HDMI/DP: 相容於HDCP 1.4; 消費性電子控制 (CEC)
音源	
輸入	立體聲音訊: 1 x mini stereo Jack 母頭 (綠) 複合/ 色差端子: 2 x RCA 母頭 (紅/ 白)
輸出	光纖音訊: 1 x Toslink (黑) 同軸音訊: 1 x RCA 母頭 (橘) 立體聲音訊: 2 x RCA 母頭 (紅/ 白)
連接介面	
電腦	2 x USB Type B 母頭 (白)
控制端連接埠	鍵盤/ 滑鼠: 2 x USB Type A 母頭 (白) 週邊設備: 2 x USB Type A 母頭 (白)
電源	1 x 3 針式交流電插孔
控制	
RS-232	1 x DB 9 母頭 (黑)
IR	1 x Mini Stereo Jack 母頭 (黑)
開關	
電源	1 x 按鈕開關 1 x 翹板開關
視訊輸入埠選擇	6 x 按鈕開關
視訊輸出埠選擇	2 x 按鈕開關
選擇	模式: 1 x 按鈕開關 選單: 1 x 按鈕開關 上 (解鎖): 1 x 按鈕開關 Esc: 1 x 按鈕開關 音頻: 1 x 按鈕開關 預覽: 1 x 按鈕開關 下: 1 x 按鈕開關 Enter: 1 x 按鈕開關
LED 燈	
視訊	訊號源 1: HDMI/VGA: 2 (綠) 訊號源2: HDMI/DP: 2 (綠) 訊號源3: HDMI/AV/YPbPr: 2 (綠)
USB 連結	鍵盤 / 滑鼠: 2 (琥珀) 週邊設備: 2 (琥珀)
EDID 設定	EDID 模式: Default / Display A/ Remix
電源	
最大輸入額定值	100-240 VAC; 50-60Hz; 1.0A

耗電量	AC110V:7.3W:60BTU/h AC220V:7.3W:60BTU/h 附註: ● 單位=瓦特：表示設備在沒有外部負載情況下的典型功率損耗 ● 單位= BTU/h：表示設備滿載時的功率損耗
作業環境	
操作溫度	0-40°C
儲存溫度	-20 - 60°C
溼度	0 - 80% RH, 無凝結
機體屬性	
外殼材質	金屬
重量 g (公克), kg (公斤), lb(英磅)	2.36 kg (5.2 lb)
尺寸 - 長 x 寬 x 高 cm (公分), in. (英吋)	43.72 x 16.36 x 4.40 cm (17.21 x 6.44 x 1.73 in.)
每箱入數	3 pc
附註	對於部分上機架機種，規格表中尺寸 (長 x 寬 x 高) 亦代表 (寬 x 深 x 高)

連線圖

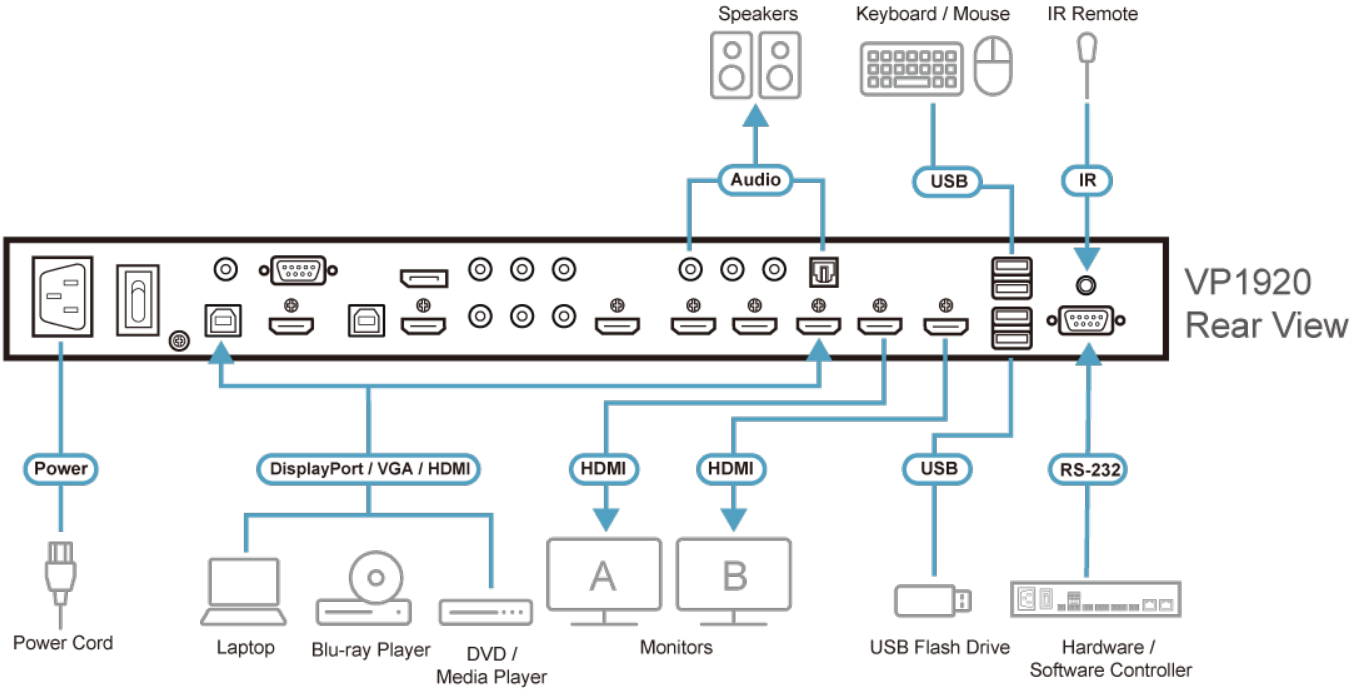

ATEN International Co., Ltd.
3F., No.125, Sec. 2, Datong Rd., Sijhih District., New Taipei City 221, Taiwan
Phone: 886-2-8692-6789 Fax: 886-2-8692-6767
www.aten.com E-mail: marketing@aten.com

© Copyright 2015 ATEN® International Co., Ltd.
ATEN and the ATEN logo are trademarks of ATEN International Co., Ltd.
All rights reserved. All other trademarks are the property of their respective owners.