Simply Better Connections

VS1828KIT

4K HDMI 1進8出分配延長器組含接收器

VS1828KIT包含1個分配器和8個接收器，透過一條Cat 6線即可將高達4K @ 30 Hz (4:4:4) HDMI訊號傳送至最遠40公尺處的8個顯示器。此組合支援無失真數位音訊格式，如LPCM 7.1CH、Dolby TrueHD、Dolby Digital Plus和DTS-HD Master Audio。乙太網路供電(PoC)功能讓分配器可供電給接收器，使用者只需要一個電源變壓器，即可避免雜亂的線路安裝。分配器搭載一個HDMI本地輸出連接埠，可用於內容監控或串級連接。此外，分配器具備可調式EDID開關，使用者能自行配置輸出視訊解析度和音訊功能，達到整個影音系統的無縫整合。接收器輕巧、僅掌心大的外型讓安裝更靈活，適用於狹小空間。

此組合配有1條分配器專用的紅外線發射器線與8條接收器用的紅外線接收線，讓使用者在接收器端即可遠端控制訊源設備。隨插即用，無需任何軟體，可輕鬆安裝。優異的影音傳輸品質和高安裝靈活性讓VS1828KIT適用於會議設施、零售業、展示室、娛樂系統等不同場域。

功能

- 包含1個分配器和8個接收器，透過一條Cat 6線即可將HDMI訊號傳送至達40公尺處的8個顯示器
- 解析度支援高達4K @ 30 Hz (4:4:4)
- 支援無失真數位音訊格式，如LPCM 7.1CH、Dolby TrueHD、Dolby Digital Plus和DTS-HD Master Audio
- HDMI (3D、色深、4K); 符合HDCP 1.4
- 乙太網路供電(PoC)讓分配器可供電給接收器，避免雜亂的線路安裝
- 分配器搭載一個HDMI本地輸出連接埠，可用於內容監控或串級連接
- 分配器帶有可調式EDID開關，使用者能自行配置輸出視訊解析度和音訊功能
- 接收器輕巧、僅掌心大的外型適用於狹小空間
- 單向紅外線通道讓使用者在接收器端即可遠端控制訊源設備
- 內建4KV / 8KV ESD靜電保護
- 隨插即用，無需任何軟體

規格

Function	VE1821R	VS1828T
視訊輸入		
介面	N/A	1 x HDMI Type A 母頭 (黑)
阻抗	N/A	100 Ω
最大距離	N/A	3 m
視訊輸出		
介面	1 x HDMI Type A 母頭 (黑)	1 x HDMI Type A 母頭 (黑)
阻抗	100 Ω	100 Ω
最大距離	3 公尺	3 公尺
視訊		
最大資料傳輸速率	10.2 Gbps (每通道3.4 Gbps)	10.2 Gbps (每通道3.4 Gbps)

最大像素時脈	340 MHz	340 MHz
規範	HDMI (3D、色深、4K) 符合HDCP 1.4	HDMI (3D、色深、4K) 符合HDCP 1.4
最大解析度 / 距離	高達4K@30 公尺(Cat 5e), 40 公尺(Cat 6/ATEN 2L-2910); 1080p@35 公尺(Cat 5e), 50 公尺(Cat 6/2L-2910) * 支援4K: 4096 x 2160 / 3840 x 2160 @ 30Hz (4:4:4)	高達4K@30 公尺(Cat 5e), 40 公尺(Cat 6/ATEN 2L-2910); 1080p@35 公尺(Cat 5e), 50 公尺(Cat 6/2L-2910) * 支援4K: 4096 x 2160 / 3840 x 2160 @ 30Hz (4:4:4)
音源		
輸入	N/A	1 x HDMI Type A 母頭 (黑)
輸出	1 x HDMI Type A 母頭 (黑)	1 x HDMI Type A 母頭 (黑)
控制		
IR 通道	1 x Mini Stereo Jack 母頭 (黑) (備註1)	1 x Mini Stereo Jack 母頭(黑) (備註1)
連接介面		
設備至設備	1 x RJ-45 母頭	8 x RJ-45 母頭
電源	1 x RJ-45 母頭 (乙太網路供電，自VS1828T 供電)	1 x DC 插孔 (黑) 具鎖附功能
維護	N/A	透過Micro USB連接埠進行韌體升級
開關		
模式切換	N/A	EDID 模式選擇
電源	N/A	電源 ON/OFF
耗電量	19.2WBTU/h 附註: ● 單位=瓦特：表示設備在沒有外部負載情況下的典型功率損耗 ● 單位= BTU/h：表示設備滿載時的功率損耗	19.2WBTU/h 附註: ● 單位=瓦特：表示設備在沒有外部負載情況下的典型功率損耗 ● 單位= BTU/h：表示設備滿載時的功率損耗
作業環境		
操作溫度	0 - 40°C	0 - 40°C
儲存溫度	-20 - 60°C	-20 - 60°C
溼度	20 - 90% RH, 無凝結	20 - 90% RH, 無凝結
機體屬性		
外殼材質	金屬	金屬
重量 g (公克), kg (公斤), lb(英磅)	0.12 kg (0.28 lb)	0.56 kg (1.24 lb)
尺寸 - 長 x 寬 x 高 cm (公分), in. (英吋) 有機架	7.95 x 6.80 x 1.65 cm (3.13 x 2.68 x 0.65 in.)	N/A (無機架)
尺寸 - 長 x 寬 x 高 cm (公分), in. (英吋) 無機架	5.75 x 6.80 x 1.65 cm (2.26 x 2.68 x 0.65 in.)	29.50 x 8.20 x 1.80 cm (11.61 x 3.23 x 0.71 in.)
附註	備註1: 接收器的 IR 通道為單向 bypass，將資料從接收器傳送至分配器。 備註2: 最大耗電量為所有接收器皆連接到分配器之情況下。	備註1: 接收器的 IR 通道為單向 bypass，將資料從接收器傳送至分配器。 備註2: 最大耗電量為所有接收器皆連接到分配器之情況下。

連線圖

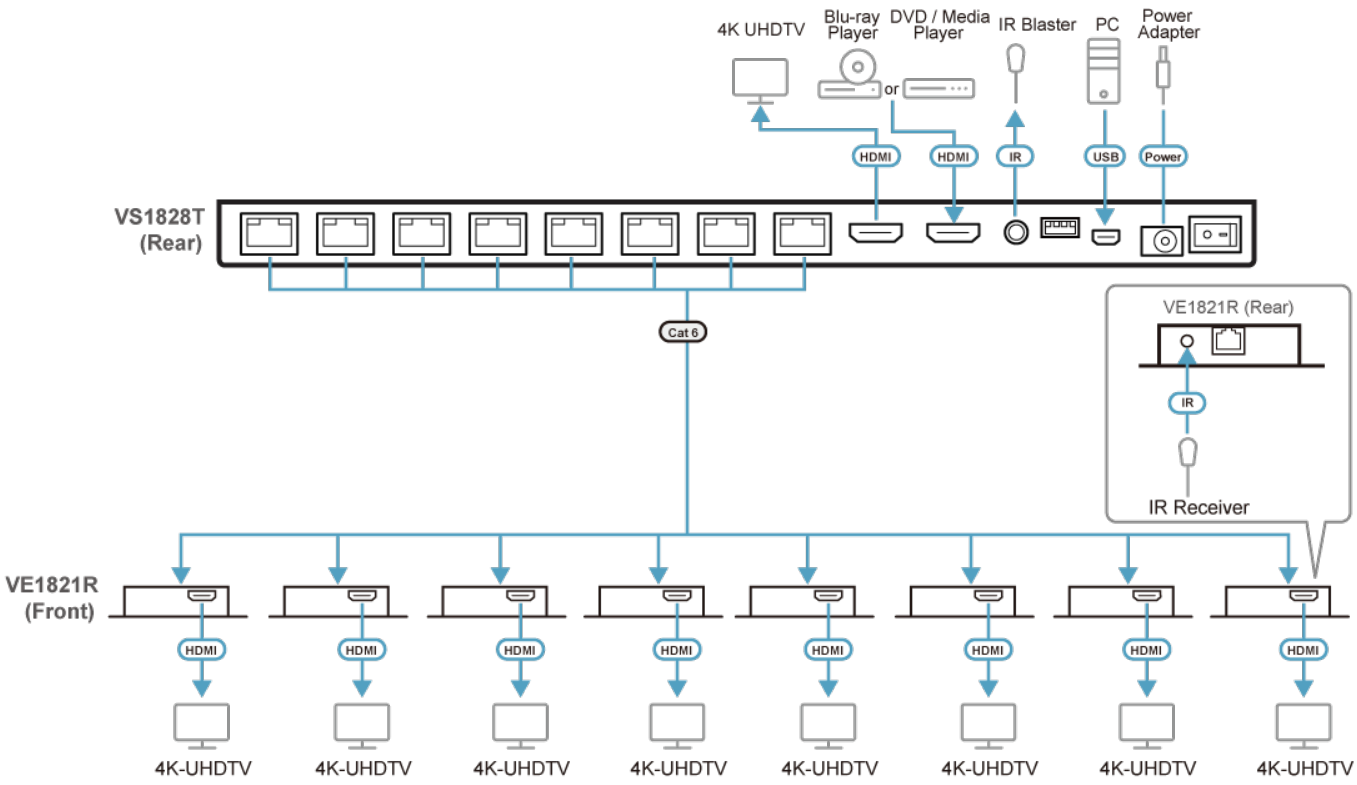

Note: Only connect VS1828T with VE1821R. Connecting VS1828T with other receiver models or third-party receivers may cause physical damage to the receiver.

ATEN International Co., Ltd.
3F., No.125, Sec. 2, Datong Rd., Sijhih District., New Taipei City 221, Taiwan
Phone: 886-2-8692-6789 Fax: 886-2-8692-6767
www.aten.com E-mail: marketing@aten.com

© Copyright 2015 ATEN® International Co., Ltd.
ATEN and the ATEN logo are trademarks of ATEN International Co., Ltd.
All rights reserved. All other trademarks are the property of their respective owners.