Simply Better Connections

VS184A

4埠4K HDMI影音分配器

VS184A 是一款 4埠 HDMI 影音分配器，可將電腦或是多媒體播放器的影像（最高支援4K@30Hz）與聲音同步輸出至四台顯示器或電視，特別適合有多螢幕顯示需求的家庭娛樂、教育與商用（工作室、辦公室、教室、零售店）等應用。

影音同步不失真

可連接 PC、筆電、多媒體播放器等 HDMI 裝置，將影音同時傳送到四台顯示器，無論家用與商用皆宜。

4K30
4K30
4K30
4K30
ATEN
4-Port HDMI Splitter VanCryst VS184A
PC
筆電
機上盒

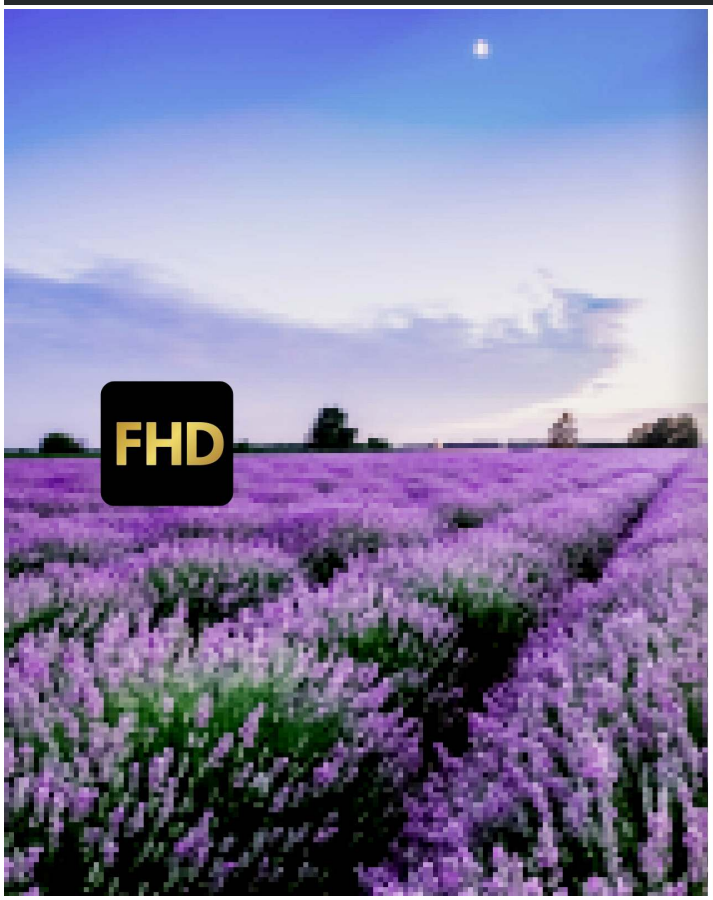
FHD

4K

精采畫面，盡收眼底

支援最高 4K 解析度（3840×2160 @ 30Hz，4:4:4），細節清晰、畫質驚豔，帶來更真實的視覺體驗。

訊號穩定，佈線彈性高

來源端至分配器連接距離建議最長約 3 公尺 (搭配 ATEN HDMI 線 2L-7D03H）；分配器至每台顯示器最長約 15 公尺（搭配 2L-7D15H）；最高支援 10.2 Gbps 傳輸速率，兼顧畫質與穩定訊號。

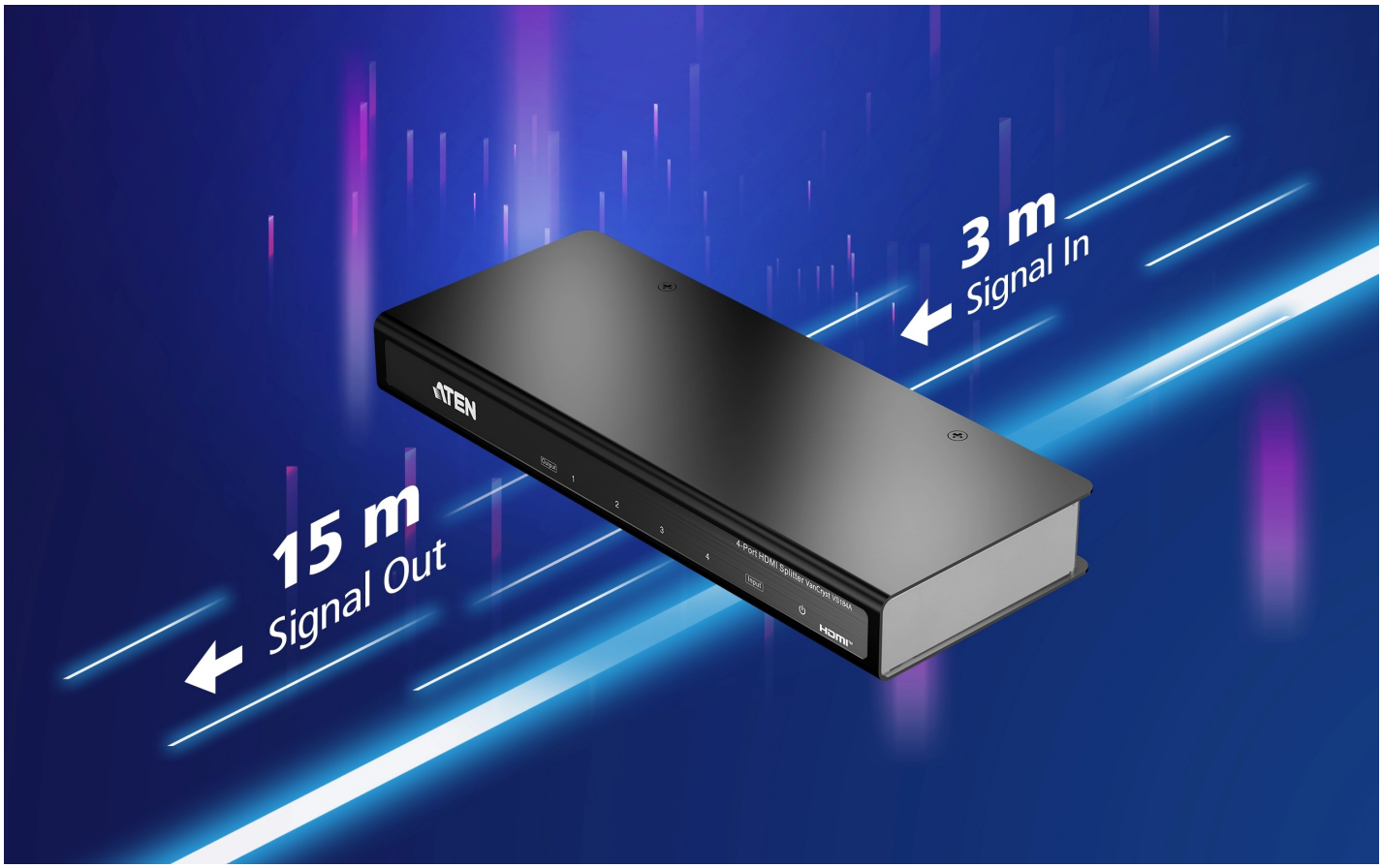

適合大型場域應用

適用於需在多台顯示器上同步呈現 4K 影音的情境，在不同視角下提供一致、清晰的影像表現，維持舒適的觀感體驗。

1.
2.
3.
4.
5.

大型賣場

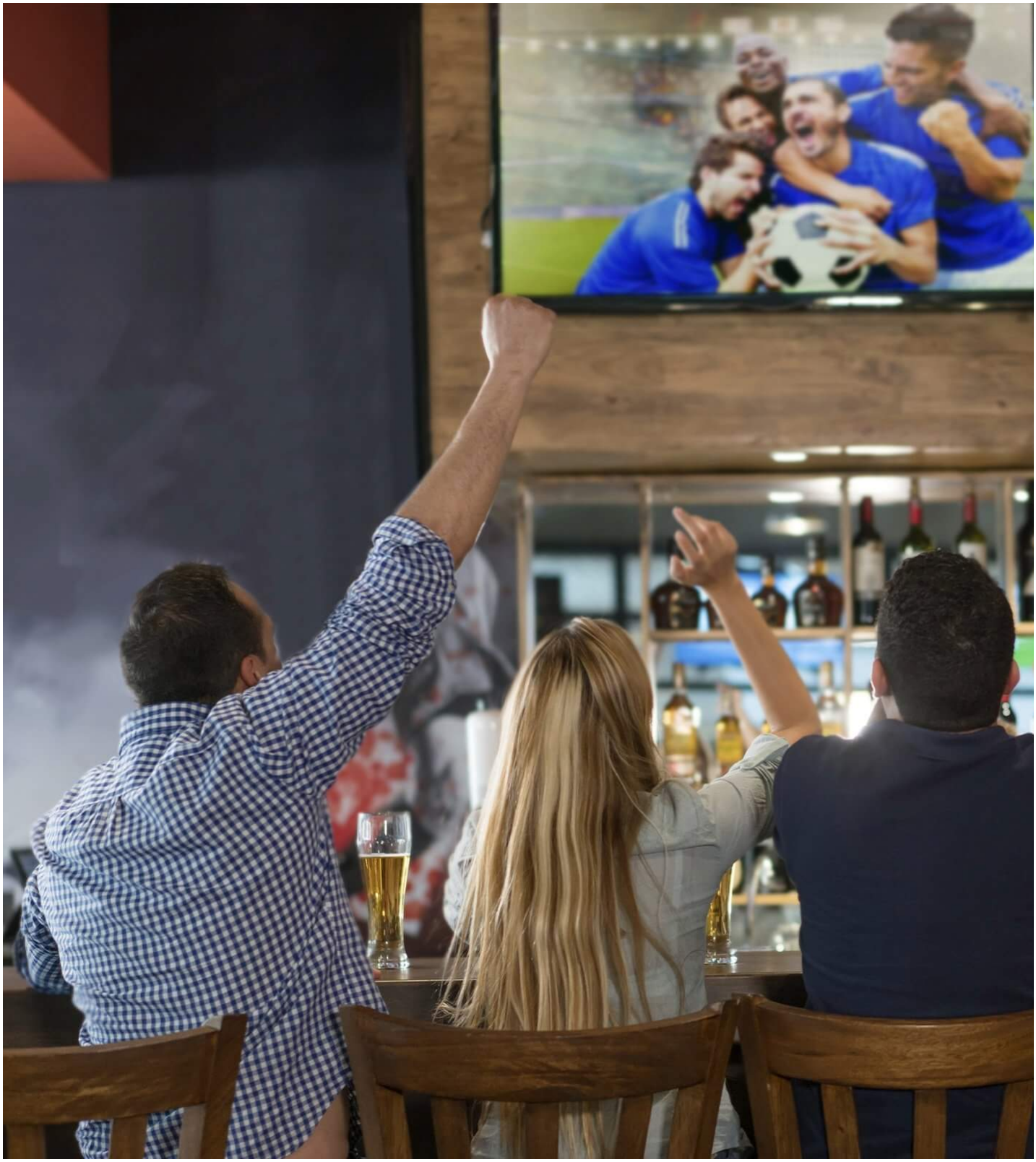

酒吧餐廳

SOCCER
CUP
SEE WITH US!
TEAM A VS TEAM B
FRIDAY, JUNE 16
AT BEST SPORT ARENA
LOREM IPSUM DOLOR SIT AMET
CONSECTETUER ADIPIS
CING ELIT, SED DIAM NONUM
MY NIBH EUISMOD
TINCIDUNT UT LAOREET DOLORE
MAGNA ALIQUAM ERAT
REGISTER NOW!
CALL: (123) 456-78-90
Register Online: http://loremipsum.com
TICKET
$29
PARTNER PARTNER PARTNER
PARTNER PartNer PARTNER

車站

演講廳

比賽直播

Previous Next

品質承諾，值得信賴

ATEN 產品經過各種不同環境的測試，提供客戶高品質、可信賴、符合經濟效益的解決方案。

聯繫 ATEN 專家

請填寫表格，ATEN專家將與您聯繫。

請輸入您的名字 *

請輸入您的姓氏 *

請輸入您的公司/單位 *

- 請選擇採購用途 *

請輸入您的電子郵件 *

手機/市話/公司電話及分機

- 最符合您的描述 *

- 請選擇您的產業別 *

是否有任何其它資訊要告訴我們? *

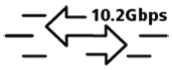

10.2Gbps Max.
Bandwidth

功能

VS184A HDMI影音分配器對於需要將高視訊解析度數位訊號複製輸出至4台顯示設備的使用者而言，是一套相當理想的解決方案。VS184A可支援具備HDMI功能的設備，如DVD播放器、衛星機上盒及所有HDMI顯示器。

VS184A HDMI影音分配器符合HDCP(高頻寬數位內容保護標準)，可與設置於家庭劇院環境的HDMI顯示設備完美搭配使用，同時也適用於企業、教育機構、及其它商業環境。

- 可將一組HDMI A/V訊號同時輸出至4台HDMI顯示設備
- 支援 HDMI (3D、色深、4K); 相容於 HDCP
- 支援解析度高達Ultra HD 4k x 2k
- 支援Dolby True HD和DTS HD Master Audio
- 支援長距離傳輸– 15公尺(24 AWG)
- 支援最大資料傳輸速率10.2 Gbps
- 隨插即用– 不需安裝任何軟體

注意: 長距離傳輸達20公尺須搭配ATEN 2L-7D20H線材

規格

視訊輸入	
介面	1 x HDMI Type A 母頭 (黑色)
阻抗	100 Ω
最大距離	3 公尺 @ 3840 x 2160 @ 30 Hz (4 : 4 : 4)
視訊輸出	
介面	4 x HDMI Type A 母頭 (黑色)
阻抗	100 Ω
最大距離	高達 15 公尺 @ 3840 x 2160 @ 30 Hz (4 : 4 : 4)
視訊	
最大資料傳輸速率	10.2 Gbps (每通道3.4 Gbps)
最大像素時脈	340 MHz
規範	HDMI (3D、色深、4K) ; 符合HDCP 規範
最大解析度	高達 4096 x 2160 / 3840 x 2160 @ 60 Hz (4 : 2 : 0) ; 4096 x 2160 / 3840 x 2160 @ 30 Hz (4 : 4 : 4)
音源	
輸入	1 x HDMI Type A 母頭 (黑色)
輸出	4 x HDMI Type A 母頭 (黑色)
連接介面	
電源	1 x DC電源插座
耗電量	DC5.3V:6.02W:28BTU/h 附註: ● 單位=瓦特：表示設備在沒有外部負載情況下的典型功率損耗 ● 單位= BTU/h：表示設備滿載時的功率損耗
作業環境	
操作溫度	0-50 °C
儲存溫度	-20 - 60°C
濕度	0–80% RH, 無凝結
機體屬性	
外殼材質	金屬
重量 g (公克), kg (公斤), lb(英磅)	0.47 kg (1.04 lb)
尺寸 - 長 x 寬 x 高 cm (公分), in. (英吋)	20.00 x 8.00 x 2.50 cm (7.87 x 3.15 x 0.98 in.)
每箱入數	20 件
附註	對於部分上機架機種，規格表中尺寸 (長 x 寬 x 高) 亦代表 (寬 x 深 x 高)

連線圖

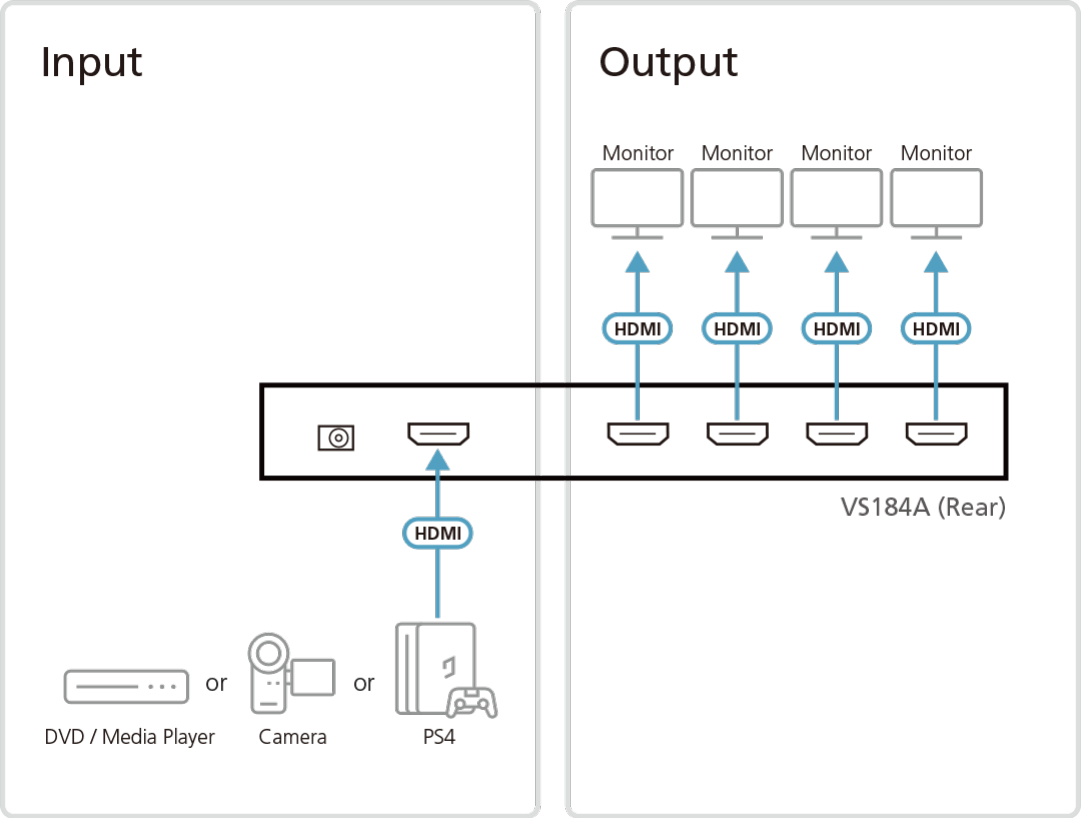

ATEN International Co., Ltd.
3F., No.125, Sec. 2, Datong Rd., Sijhih District., New Taipei City 221, Taiwan
Phone: 886-2-8692-6789 Fax: 886-2-8692-6767
www.aten.com E-mail: marketing@aten.com

© Copyright 2015 ATEN® International Co., Ltd.
ATEN and the ATEN logo are trademarks of ATEN International Co., Ltd.
All rights reserved. All other trademarks are the property of their respective owners.