Simply Better Connections

VE1812R

HDMI HDBaseT 視訊延長器具備 PoH 功能 (4K@100公尺) (HDBaseT Class A) (PoH PD)

VE1812 為一款HDMI HDBaseT 並具備PoH 功能的訊號延長器，是遠端連接設備的最佳解決方案，能透過一條Cat5e/6/6a 線材延伸HDBaseT 訊號長達100 公尺。在Lone Reach Mode 功能下，VE1812 能夠延伸HDMI 訊號達150 公尺、解析度可達1080p。

VE1812 支援RS-232 和IR訊號傳輸，可控制HDMI 來源端裝置從接收端裝置(VE1812R) 存取至傳輸端裝置(VE1812T) 的HDMI 顯示端裝置。IR 訊號可雙向延伸。

VE1812 的PoH功能可透過使用單一條Cat 5e/6/6a 線材傳輸電源由傳送端至接收端無須額外的電源供應。VE1812 相容於HDMI(3D, 色深,4K) 和HDCP。當利用Cat 6a 或ATEN 2L-2910 Cat 6 線材傳送HDMI/4K 訊號，最長距離可以達到100 公尺。 VE1812適用於數位教室、視訊會議室、遊戲或任何安裝架構中需要高視訊解析度品質的環境。

功能

- 僅需透過一條Cat 5e/6/6a 線材延伸HDMI 訊號來源設備與顯示設備間的距離
- 優異的視訊傳輸品質:
  – 透過一條 Cat 6a 或 ATEN 2L-2910 Cat 6 線材可將 4K 訊號傳輸至 100 公尺處
  – 在 HDBaseT Long Reach 模式之下，可將 1080p 訊號傳輸至 150 公尺處
- HDBaseT 抗干擾能力–HDBaseT 技術可在傳輸高品質影像時提供較好的抗干擾能力
- PoH (Power over HDBaseT) – 使用一條Cat 5e/6/6a 線材可將電源從傳送器傳送電源至接收器
- 雙向的RS-232 通道– 可連接序列終端機或序列裝置，例如觸控式螢幕與條碼掃描器
- 雙向的IR 通道 – 透過單一IR 連接埠可雙向傳輸; IR 傳輸一次僅供單向傳輸
- 鎖附型機架式設計

規格

視訊輸出	
介面	1 x HDMI Type A 母頭 (黑)
阻抗	100 Ω
最大距離	3公尺
視訊	
最大資料傳輸速率	10.2Gbps (3.4Gbps 每通道)
最大像素時脈	340 MHz
規範	HDMI (3D, 色深, 4K) HDCP 2.2相容 消費性電子控制 (CEC)
最大解析度 / 距離	高達 4K@70 公尺(Cat 5e/6) / 100 公尺 (Cat 6a); 1080p@100 公尺(Cat 5e/6/6a) * 支援4K: 4096 x 2160 / 3840 x 2160 @ 60Hz (4:2:0); 4096 x 2160 / 3840 x 2160 @ 30Hz (4:4:4)
音源	
輸出	1 x HDMI Type A 母頭 (黑)
控制	
RS-232	連接介面: 1 x 3 孔端子台 傳輸速率: 19200, 資料位元:8, 停止位元:1, 無同位檢查及流量控制
IR	1 x 迷你立體聲插孔 母頭 (黑)
開關	
Long Reach 模式切換	1 x 滑動開關 – 開 / 關
韌體更新	1 x 滑動開關 – 開 / 關
連接介面	
電源	1 x DC 插孔 (黑) 具鎖附功能
耗電量	DC5V:4.26W:20BTU/h POH:5.33W:25BTU/h 附註: ● 單位=瓦特：表示設備在沒有外部負載情況下的典型功率損耗 ● 單位= BTU/h：表示設備滿載時的功率損耗
作業環境	
操作溫度	0 - 40°C
儲存溫度	-20 - 60°C
溼度	0 - 80% RH, 無凝結
機體屬性	
外殼材質	金屬
重量 g (公克), kg (公斤), lb(英磅)	0.45 kg (0.99 lb)
尺寸 - 長 x 寬 x 高 cm (公分), in. (英吋) 有機架	14.04 x 12.30 x 3.00 cm (5.53 x 4.84 x 1.18 in.)
尺寸 - 長 x 寬 x 高 cm (公分), in. (英吋) 無機架	13.60 x 10.10 x 2.90 cm (5.35 x 3.98 x 1.14 in.)

連線圖

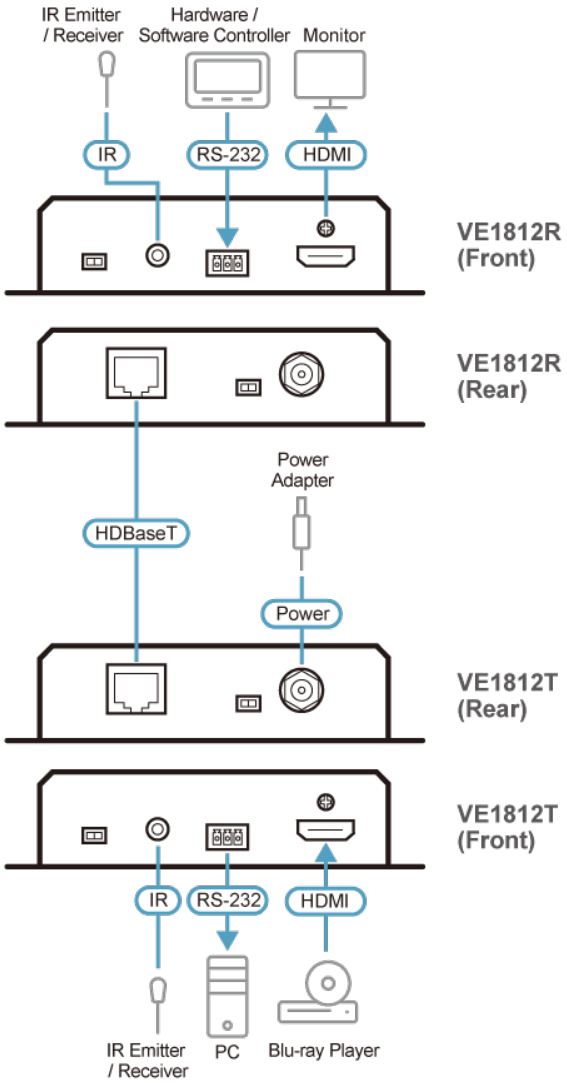

ATEN International Co., Ltd.
3F., No.125, Sec. 2, Datong Rd., Sijhih District., New Taipei City 221, Taiwan
Phone: 886-2-8692-6789 Fax: 886-2-8692-6767
www.aten.com E-mail: marketing@aten.com

© Copyright 2015 ATEN® International Co., Ltd.
ATEN and the ATEN logo are trademarks of ATEN International Co., Ltd.
All rights reserved. All other trademarks are the property of their respective owners.