Simply Better Connections

# VE802R

HDMI HDBaseT-Lite 視訊接收器附PoH功能(4K@40公尺) (HDBaseT Class B) (PoH PD)

VE802R為一款HDMI HDBaseT-Lite的訊號接收器搭配使用HDBaseT傳送器，透過一條Cat 5e/6/6a線材能延伸HDBaseT訊號長達70公尺。VE802支援RS-232 和IR訊號傳輸，可控制HDMI來源端裝置從遠端裝置(VE802R) 存取至近端裝置(VE802T)的HDMI顯示端裝置。 VE802R相容於HDMI(3D,色深, 4k)和HDCP。適用於數位娛樂中心或任何安裝架構中需要更高視訊解析度的環境。

* 相容的HDBaseT傳送器: VE802T

### 功能

- HDBaseT技術 – 延伸HDMI訊號來源設備與顯示設備間的距離僅需透過一條Cat 5e/6/6a線材
- 高清視訊解析度 – 4K @35 公尺 (Cat 5e/6) / 40 公尺(Cat 6a/ATEN 2L-2910 Cat6 線材)
- HDBaseT抗干擾能力 - HDBaseT技術可在傳輸高品質影像時提供較好的抗干擾能力
- PoH (Power over HDBaseT) – 使用一條Cat 5e/6/6a線材可將電源從傳送器傳送電源至接收器
- 雙向的RS-232通道 - 可連接序列終端機或序列裝置，例如觸控式螢幕與條碼掃描器
- 雙向的IR通道 – IR傳輸一次僅供單向傳輸
- 鎖附型機架式設計

## 規格

| | |
|---|---|
| 視訊輸出 | |
| 介面 | 1 x HDMI Type A 母頭 (黑色) |
| 阻抗 | 100 Ω |
| 最大距離 | 3公尺 (2L-7D03H) |
| 視訊 | |
| 最大資料傳輸速率 | 10.2Gbps (每通道 3.4Gbps) |
| 最大像素時脈 | 340 MHz |
| 規範 | HDMI (3D, 色深, 4K)<br>HDCP 2.2相容<br>消費性電子控制 (CEC) |
| 最大解析度 / 距離 | 最高 4K@35公尺 (Cat 5e/6) / 40公尺 (Cat 6a/ATEN 2L-2910 Cat6);<br>1080p@60公尺 (Cat 5e/6) / 70公尺 (Cat 6a/ATEN 2L-2910 Cat6)<br><br>*支援4K:<br>4096 x 2160 / 3840 x 2160 @ 60Hz (4:2:0);<br>4096 x 2160 / 3840 x 2160 @ 30Hz (4:4:4) |
| 音源 | |
| 輸入 | 1 x HDMI Type A 母頭 (黑色) |
| 輸出 | 1 x HDMI Type A 母頭 (黑色) |
| 控制 | |
| RS-232 | 連接介面：1 x 端子台，3 極<br>鮑率：19200，資料位元：8，<br>停止位元：1，無同位元及流量控制 |
| IR | 1 x Mini Stereo Jack 母頭 (黑色) |
| 連接介面 | |
| 電源 | 1 x DC 帶鎖電源插座 (黑色) 或 1 x RJ-45 (Power Over HDBaseT, PoH) |
| 設備至設備 | 1 x RJ-45 母頭 |
| 耗電量 | DC5V:4.37W:20BTU/h<br>POH:5.46W:25BTU/h<br><br>附註:<br>● 單位=瓦特：表示設備在沒有外部負載情況下的典型功率損耗<br>● 單位= BTU/h：表示設備滿載時的功率損耗 |
| 作業環境 | |
| 操作溫度 | 0 - 50°C |
| 儲存溫度 | -20 - 60°C |
| 溼度 | 0–80% RH, 無凝結 |
| 機體屬性 | |
| 外殼材質 | 金屬 |
| 重量<br>g (公克), kg (公斤), lb(英磅) | 0.46 kg ( 1.01 lb ) |
| 尺寸 - 長 x 寬 x 高<br>cm (公分), in. (英吋) | 14.04 x 12.30 x 3.00 cm<br>(5.53 x 4.84 x 1.18 in.) |
| 視訊輸入 | |
| 最大距離 | 3公尺 (2L-7D03H) |
| 附註 | 對於部分上機架機種，規格表中尺寸 (長 x 寬 x 高) 亦代表 (寬 x 深 x 高) |

**連線圖**

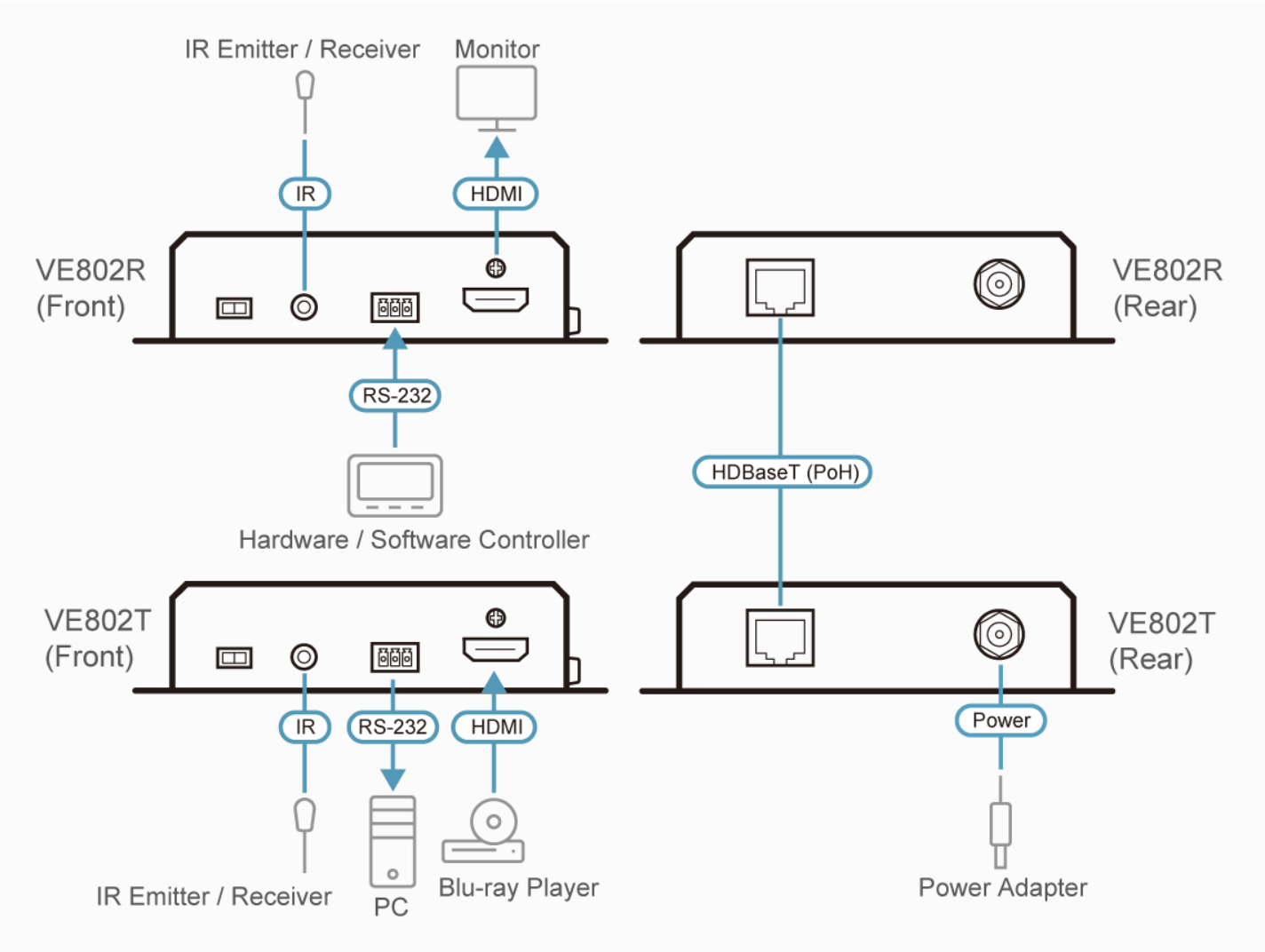


***ATEN International Co., Ltd.***
3F., No.125, Sec. 2, Datong Rd., Sijhih District., New Taipei City 221, Taiwan
Phone: 886-2-8692-6789 Fax: 886-2-8692-6767
www.aten.com E-mail: marketing@aten.com

© Copyright 2015 ATEN® International Co., Ltd.
ATEN and the ATEN logo are trademarks of ATEN International Co., Ltd.
All rights reserved. All other trademarks are the property of their respective owners.