VE882

HDMI光纖延長器 (1080p@600公尺)

VE882 HDMI光纖延長器能透過光纖傳送高品質的音訊及視訊訊號至遠距離，突破HDMI線材距離的限制。

VE882透過單一3.125 Gbps光纖連結傳送一組近端的音訊/視訊RS-232信號來源(解析度最高為1080p@60Hz, 24-bits)。

VE882可雙向延伸IR遠端控制和傳輸RS-232 (高達115kbps)，RS-232可連接至序列裝置像是觸控式螢幕或條碼掃描器。

功能

- 使用光纖線材可延伸 HDMI, IR和RS-232訊號傳送範圍
- 遠距離傳輸 – 最遠可達600公尺
- HDMI (3D, Deep Color), 相容於HDCP – 訊號傳輸速度可達 3.125 Gbits
- 視訊解析度 – 最高可達1080p@60Hz
- 支援全頻的IR訊號從30KHz至60KHz (包裝所附的IR接收器只支援30 KHz到56 KHz)
- 使用光纖線材以連接近端及遠端裝置
- 支援寬螢幕
- 內建8KV/15KV ESD靜電保護
- RS-232序列連接埠可連接電腦週邊設備，如觸控式螢幕與條碼掃描器等…
- 支援雙向IR訊號傳輸，一次僅能傳送一個方向
- 可安裝於機架上
- 支援熱插拔

規格

Function	VE882R	VE882T
視訊輸入		
介面	N/A	1 x HDMI Type A 母頭 (黑色)
阻抗	N/A	100 Ω
最大距離	N/A	3公尺 (2L-7D03H)
視訊輸出		
介面	1 x HDMI Type A 母頭 (黑色)	N/A
阻抗	100 Ω	N/A
最大距離	3公尺 (2L-7D03H)	N/A
視訊		
最大資料傳輸速率	6.75 Gbps (2.25 Gbps 每通道)	6.75 Gbps (2.25 Gbps 每通道)

最大像素時脈	225 MHz	225 MHz
規範	HDMI (3D、深色) HDCP 1.4 相容	HDMI (3D、深色) HDCP 1.4 相容
最大解析度	高達 1080p	高達 1080p
最大距離	1x SFP 模組 單模光纖下可達600公尺 OM3多模光纖可達300公尺	1x SFP 模組 單模光纖下可達600公尺 OM3多模光纖可達300公尺
音源		
輸入	N/A	1 x HDMI Type A 母頭 (黑色)
輸出	1 x HDMI Type A 母頭 (黑色)	N/A
控制		
RS-232	連接介面：1 x 端子台，3 極 (綠色)	連接介面：1 x 端子台，3 極 (綠色)
IR	1 x Mini Stereo Jack 母頭 (黑色); 30~60 KHz 全範圍傳輸	1 x Mini Stereo Jack 母頭 (黑色)； 30~60 KHz 全範圍傳輸
連接介面		
電源	1 x DC電源插座	1 x DC電源插座
設備至設備	1 x 雙向 SFP (LC)	1 x 雙向 SFP (LC)
耗電量	DC5.3V:4.69W:22BTU/h 附註: ● 單位=瓦特：表示設備在沒有外部負載情況下的典型功率損耗 ● 單位= BTU/h：表示設備滿載時的功率損耗	DC5.3V:5.80W:27BTU/h 附註: ● 單位=瓦特：表示設備在沒有外部負載情況下的典型功率損耗 ● 單位= BTU/h：表示設備滿載時的功率損耗
作業環境		
操作溫度	0 - 40°C	0 - 40°C
儲存溫度	-20 - 60°C	-20 - 60°C
溼度	0–80% RH, 無凝結	0–80% RH, 無凝結
機體屬性		
外殼材質	金屬	金屬
重量 g (公克), kg (公斤), lb(英磅)	0.44 kg (0.97 lb)	0.44 kg (0.97 lb)
尺寸 - 長 x 寬 x 高 cm (公分), in. (英吋)	14.17 x 10.30 x 3.00 cm (5.58 x 4.06 x 1.18 in.)	14.17 x 10.30 x 3.00 cm (5.58 x 4.06 x 1.18 in.)
每箱入數	5 件	5 件
附註	1. 操作距離為預估值，距離可依光纖類型、頻寬、連接頭、訊號損耗、模態色散或光的色散、環境因素等…而有所影響。 2. 建議使用符合IEC 60793-2-50 B1.1 或ITU-T G.652.B 規範之單模光纖線材。 3. VE882 支援可延伸長達 300 公尺傳輸距離的 OM3 光纖。	1. 操作距離為預估值，距離可依光纖類型、頻寬、連接頭、訊號損耗、模態色散或光的色散、環境因素等…而有所影響。 2. 建議使用符合IEC 60793-2-50 B1.1 或ITU-T G.652.B 規範之單模光纖線材。 3. VE882 支援可延伸長達 300 公尺傳輸距離的 OM3 光纖。
附註	對於部分上機架機種，規格表中尺寸 (長 x 寬 x 高) 亦代表 (寬 x 深 x 高)	

連線圖

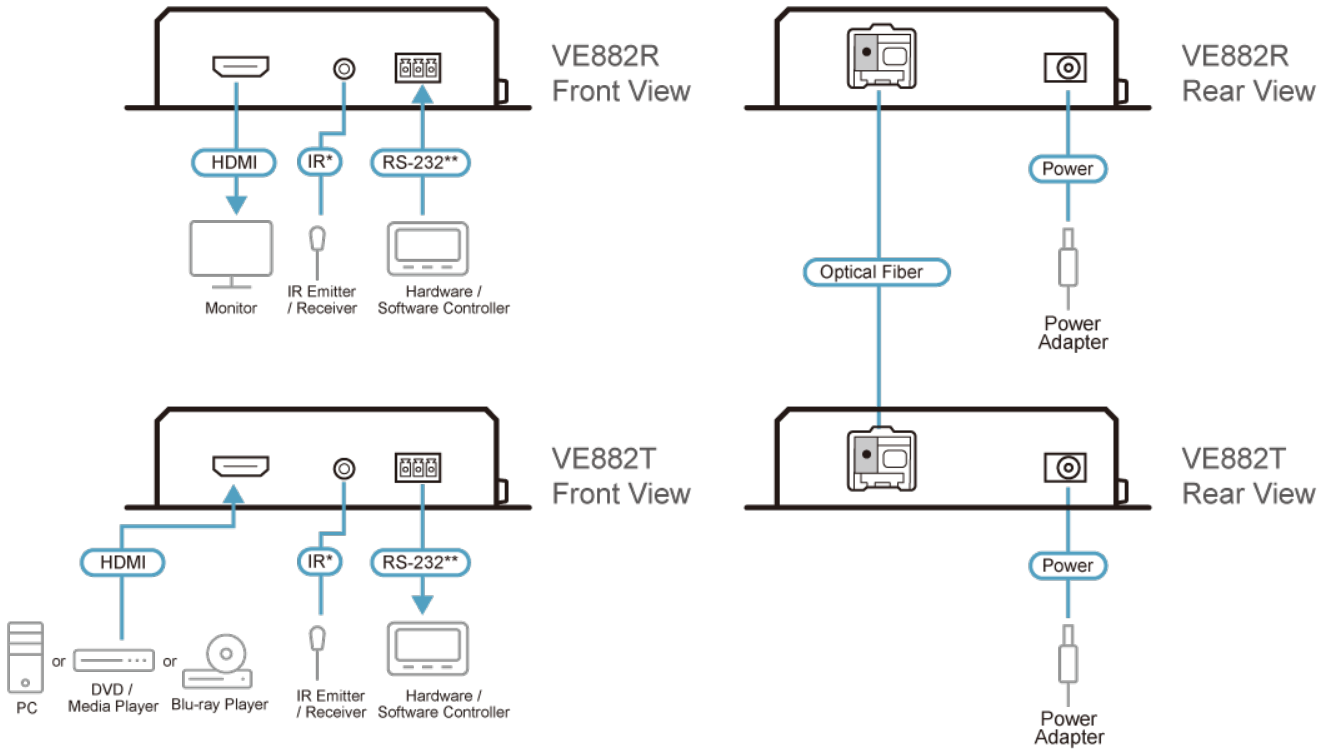

* The IR bypass channel is bi-directional. The IR transmitter and IR receiver can be plugged either into the VE882T or VE882R unit depending on the device you want to control remotely.
** The unit supports bi-directional RS-232 bypass transmission. To remotely control a PC through serial controller, connect the RS-232 port of the receiver to a serial controller, and then connect the RS-232 port of the transmitter to a PC, and vice versa.