Simply Better Connections

VC480

3G-SDI轉HDMI影音轉換器

VC480 3G/HD/SD-SDI 轉HDMI影音轉換器提供高解析度訊號即時轉換。SDI訊號轉換成100%的HDMI數位訊號並確保在傳輸過程中不會損耗音訊和視訊訊號。VC480適用於任何監控廣播即時轉換訊號上。

功能

- 將3G/HD/SD-SDI輸入訊號即時轉換成HDMI格式，避免傳輸過程中損耗音訊和視訊訊號
- 支援額外的類比立體聲音訊和同軸數位音訊
- HDMI (色深)
- LED指示燈顯示電源和訊號狀態
- 支援SDI距離(RG6 格式) 長達90公尺 (3G-SDI), 150公尺(HD-SDI) 或300公尺(SD-SDI)
- 支援SDI格式:
  • SD-SDI (SMPTE 259M, 高達270Mbps)
  • HD-SDI (SMPTE 292M, 296M, 高達1.485Gbps)
  • 3G-SDI (SMPTE 424M, 425M level A,B, 高達2.97Gbps)
- 支援視訊格式:
  525i@59.96, 625i@50
  720p@23.98/24/25/29.94/30/50/59.94/60
  1080i@50/59.94/60
  1080p@23.97/24/25/29.97/30/50/59.94/60
- 迴路輸出可延伸監控
- 支援PCM 8聲道@48kHz取樣率
- 自動偵測3G/HD/SD-SDI訊號
- SDI訊號重整能在串接上傳輸更遠的距離
- 電源插孔鎖設計可防止脫落

規格

視訊輸入	
介面	1 x BNC (金色)
阻抗	75 Ω
視訊輸出	
介面	1 x HDMI Type A 母頭 (黑色)； 1 x BNC (金色)
阻抗	100 Ω
最大距離	15m at 1920x1080@60 (4:4:4) - HDMI
視訊	
最大資料傳輸速率	2.97 Gbps
最大像素時脈	148.5 MHz
支援解析度	NTSC@59.96Hz，PAL@50 Hz； 720p@50/59.94/60 Hz； 1080i@50/59.94/60 Hz； 1080p@23.97/24/25/29.97/30/50/59.94/60 Hz
最大距離	90m (3G-SDI)；150m (HD-SDI)；300m (SD-SDI)
SDI 格式	SD-SDI (SMPTE 259M，最高 270 Mbps) HD-SDI (SMPTE 292M，296M，最高 1.485 Gbps) 3G-SDI (SMPTE 424M，425M A 級，最高 2.97 Gbps)
音源	
輸出	類比：2 x RCA (紅色/白色) 數位：1 x RCA (黃色)
格式	輸入: SDI PCM 2/5.1/7.1 聲道 @48kHz 取樣率 輸出: PCM 2 聲道 (類比/數位)
連接介面	
電源	1 x DC電源插座
耗電量	DC5V:3.635WBTU/h 附註: ● 單位=瓦特：表示設備在沒有外部負載情況下的典型功率損耗 ● 單位= BTU/h：表示設備滿載時的功率損耗
作業環境	
操作溫度	0 - 40 ºC
儲存溫度	-20 - 60 ºC
溼度	20 - 90% RH, 無凝結
機體屬性	
外殼材質	金屬
重量 g (公克), kg (公斤), lb(英磅)	0.29 kg (0.64 lb)
尺寸 - 長 x 寬 x 高 cm (公分), in. (英吋)	12.30 x 10.87 x 3.05 cm (4.84 x 4.28 x 1.2 in.)
每箱入數	5 件
附註	對於部分上機架機種，規格表中尺寸 (長 x 寬 x 高) 亦代表 (寬 x 深 x 高)

連線圖

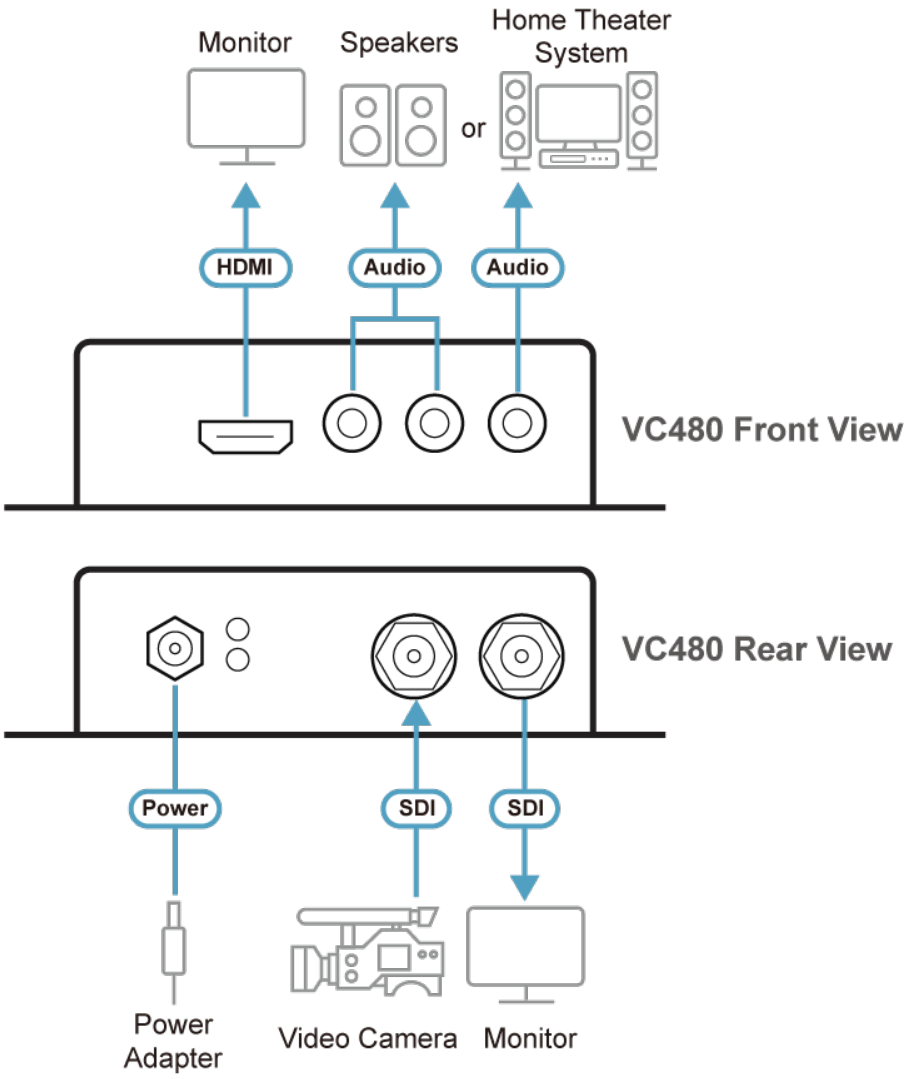

ATEN International Co., Ltd.
3F., No.125, Sec. 2, Datong Rd., Sijhih District., New Taipei City 221, Taiwan
Phone: 886-2-8692-6789 Fax: 886-2-8692-6767
www.aten.com E-mail: marketing@aten.com

© Copyright 2015 ATEN® International Co., Ltd.
ATEN and the ATEN logo are trademarks of ATEN International Co., Ltd.
All rights reserved. All other trademarks are the property of their respective owners.