Simply Better Connections

AD400E

4-CH 數位音訊處理器 搭載Dante

AD400E可將4路平衡 / 非平衡的麥克風 / 線路電平音訊轉換為Dante封包，與支援Dante的設備搭配使用。符合AES67標準，提高了各音訊網路協定與設備之間的相容性。支援24位元並提供44.1k、48k、88.2k和96 kHz取樣率選擇，滿足各種商用級應用需求。AD400E搭載了專業前級迴路，提供寬動態範圍、足夠的餘裕度和良好的訊噪比(SNR)。幻象電源(+48V)可用於任一輸入訊源，支援電容式麥克風，且不易造成訊號失真。

透過LAN / RS-232連接，內建的 DSP 讓使用者可藉由PC版應用程式Audio Wizard或結合 ATEN VK控制系統切換24種預設功能與調整設定。此外，本裝置還具有可選擇的自動待機模式以達到節能目的。當訊號電平在設定的時間 (10 / 30 / 60分鐘) 內持續低於-50 / -60 / -70 dBu，AD400E會自動切換到待機模式，降低系統消耗的電力。使用PoE供電時，外部電源可做為備份電源使用，減少多餘的線材使用。Dante菊鏈串接的特性更可簡化系統佈線。機身尺寸僅半U，不占空間，適合安裝於桌下或任何平面。

AD400E不僅可提升AoIP設備間的互用性，音訊性能滿足各項Pre-AMP(前級擴大)音訊處理需求，更實現了分散式DSP架構，與ATEN的Pro Audio系列產品搭配使用，提供高彈性的系統配置，降低安裝成本，擴大應用場域，適用於任何支援Dante的專業音訊場域，包括中小型會議室、各類教室或接待賓客的場所，例如餐廳和酒吧。

AES67 Dante

功能

- Dante AoIP 技術 – 以符合經濟效益、易於管理的Cat線材取代笨重、昂貴的類比音訊線材
- 符合AES67標準
- 將4路平衡 / 非平衡的麥克風 / 線路電平音訊轉換為Dante封包
- 支援24位元並提供44.1k、48k、88.2k、96kHz取樣率選擇
- 包裝隨附Euroblock接頭，方便類比輸入連接用途
- 專業前級迴路 – 提供寬動態範圍、足夠的餘裕度和良好的訊噪比 (SNR)
- 幻象電源(+48V) – 可用於任一輸入訊源，支援電容式麥克風，且不易造成訊號失真
- 並行壓縮(Parallel Compression) – 提供4個通道作為側鏈輸入用途，將原始音訊與壓縮過的備份音訊合併，達到聲音修飾功用
- 內建DSP – 透過LAN / RS-232連接，使用者可藉由PC版應用程式Audio Wizard或結合ATEN VK控制系統切換24種預設功能，並調整設定
- 可選擇的自動待機模式 – 當訊號電平在設定的時間 (10 / 30 / 60分鐘) 內持續低於-50 / -60 / -70 dBu，會自動切換到待機模式
- PoE供電功能 – 外部電源可做為備份電源使用
- 支援Dante菊鏈串接，可簡化系統佈線
- 半U機身尺寸 – 安裝靈活，可輕鬆裝置於桌下或平面
- 可與ATEN的Pro Audio系列產品搭配使用，實現分散式DSP架構

規格

麥克風輸入	
增益	0~+34dB
最大輸入值	-30dBu
阻抗	3kΩ
幻象電源	+48V, 可於各輸入通道個別控制
類比輸入	
增益	平衡: -8 ~ +4 dB 非平衡: -8 ~ +10 dB
最大輸入值	+24 dBu, 額定電平: +4 dBu
阻抗	平衡: 20kΩ 非平衡: 10kΩ
電子特性	
失真	THD+N: <0.01%, 1kHz, 最大增益值
頻率響應	20~20kHz, +/-0.5dB
音訊取樣	24位元, 44.1k/48k/88.2k/96kHz
串音干擾	<-95dB
耗電量	DC12V:6.84W:23.34BTU/h POE:6.29W:21.46BTU/h 附註: ● 單位=瓦特：表示設備在沒有外部負載情況下的典型功率損耗 ● 單位= BTU/h：表示設備滿載時的功率損耗
PoE	
標準規範	Class 0, IEEE802.3af
控制	
RS-232	接頭: 3 針腳3.5 公釐端子台 傳輸速率與協定: 傳輸速率: 19200，資料位元: 8，停止位元: 1，同位: 無，流量控制: 無
乙太網路	RJ45
規範	
認證	FCC, CE, UKCA
作業環境	
操作溫度	0~40°C
溼度	0-80% RH, 無凝結
儲存溫度	-20~60°C
機體屬性	
重量 g (公克), kg (公斤), lb(英磅)	0.92 kg (2.04 lb)
外殼材質	金屬
尺寸 - 長 x 寬 x 高 cm (公分), in. (英吋)	20.00 x 4.40 x 15.40 cm (7.87 x 1.73 x 6.06 in.)
附註	External power adapter is sold separately.
附註	對於部分上機架機種，規格表中尺寸 (長 x 寬 x 高) 亦代表 (寬 x 深 x 高)

連線圖

Connection Diagram

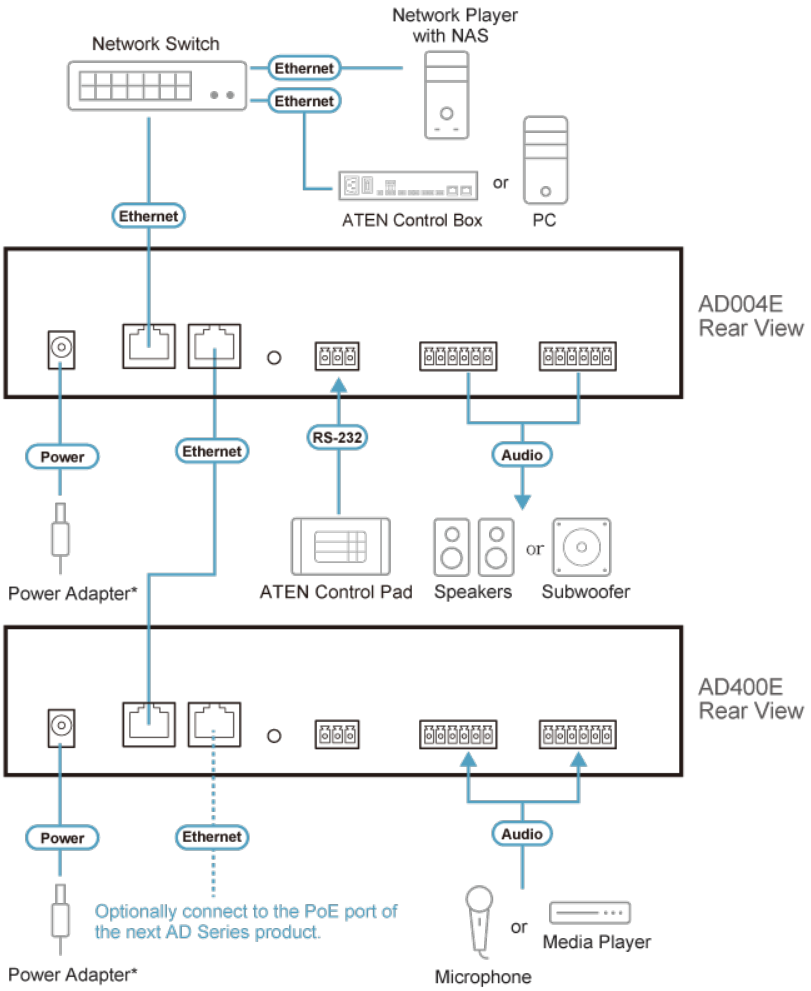

Note: The power adapter is sold separately. Please contact your ATEN dealer or go to ATEN website for available accessories and product information.

ATEN International Co., Ltd.
3F., No.125, Sec. 2, Datong Rd., Sijhih District., New Taipei City 221, Taiwan
Phone: 886-2-8692-6789 Fax: 886-2-8692-6767
www.aten.com E-mail: marketing@aten.com

© Copyright 2015 ATEN® International Co., Ltd.
ATEN and the ATEN logo are trademarks of ATEN International Co., Ltd.
All rights reserved. All other trademarks are the property of their respective owners.