Simply Better Connections

PE5208

20A/16A 8組插座 1U 可量測電源分配器

• 1U 8-插座 eco PDU
• 迴路層級量測功能

ATEN 推出新一代電源分配器(eco PDU)可有效率地提升資料中心內電源使用的效率，PE5208 電源分配器，其包含8 個AC 插座，提供多款配置IEC或NEMA 插座的產品；這些電源分配器可安全、集中且聰明地管理資料中心內IT 設備(伺服器、儲存系統、KVM 多電腦切換器、網路設備、序列資料裝置…等) 的電源，並可透過感應器* 監控資料中心內的環境狀況。

eco PDU電源分配器提供即時電源量測功能 – 可讓您從任何地方透過TCP/IP 連線監控整支電源分配器的IT 設備電源狀態。

eco PDU電源分配器支援第三方SNMP v3 管理軟體及eco DC (能源管理軟體)；eco DC 提供一種簡單方法，可讓您管理多台設備，直覺且友善的圖形化介面可讓您設定電源分配器及監控其所連接的設備電源狀態。搭配使用eco DC 管理軟體，該款電源分配器可提供多樣的電源分析報告，可依照部門及位置即時顯示電流、電壓及電源消耗。

透過其進階的安全特性及簡易的操作特性，eco PDU 電源分配器是最方便、可靠及高成本效益的方案 – 可讓您從遠端管理多台電腦電源，並盡可能地有效配置電力資源。

備註: 感應器為選購配件，如欲產生更多完整的節能數據及圖表必須安裝感應器，感應器安裝越密集越有助於產生更精確的數據。

功能

- 連線
  - 支援10/100 Mbit 乙太網路
  - 支援TCP/IP、UDP、HTTP、HTTPS、SSL、DHCP、SMTP、NTP、DNS、Auto Sense、Ping、Telnet、SNMP V1、V2&V3
  - 支援兩層帳號/ 密碼安全機制、IP/MAC 過濾功能、128位元SSL、RADIUS
  - 支援：eco DC, 多種瀏覽器(IE、Firefox、Chrome、Safari)

- 量測
  - 迴路層級的電源量測及監控
  - 環境監控功能：支援外接式溫度/ 溫度&濕度感測器以量測及監控機架溫度及濕度
  - 支援電流、電壓、電力、電耗、溫度、及濕度量測與閥值設定

- 插座開關控制
- 永遠開啟

- 改版後機種新增功能 (料號-ATB)
  - 支援SMPTS、IPv6、Modbus (over TCP/IP)、Auto Ping、TLS1.2、SSH
  - 支援IEEE 802.1
  - 驗證機制: LDAP, TACACS+
  - 使用者介面 – 心跳訊號、排程控制、郵件控制及設定規則

規格

Function	PE5208A	PE5208B	PE5208G
電子特性			
標稱輸入電壓	100 – 120 VAC	100 – 240 VAC	100 – 240 VAC
最大輸入電流	最高 20A；16A(UL降規)	最高 20A；16A(UL降規)	最高 16A
輸入頻率	50-60 Hz	50-60 Hz	50-60 Hz
輸入連接介面	PE5208A-ATA-J:NEMA L5-20P	PE5208B-ATA-J: NEMA L6-20P PE5208B-ATA-G: IEC 60320 C20	IEC 60320 C20
輸入電力	2400 VA(最高)；1920 VA(UL降規)	4160 VA(最高)；3328 VA(UL降規)	3680 VA(最高)
插座類型	總額：8 x NEMA 5-20R	總額：7 x IEC320 C13 + 1 x IEC320 C19	總額：7 x IEC320 C13 + 1 x IEC320 C19
標稱輸出電壓	100 – 120 VAC	100 – 240 VAC	100 – 240 VAC
最大輸出電流 (插座)	NEMA 5-20R：20A(最高)；16A(UL降規)	C13：15A(最高)；12A(UL降規) C19：20A(最高)；16A(UL降規)	C13：10A(最高) C19：16A(最高)
最大輸出電流 (迴路)	20A(最高)；16A(UL降規)	20A(最高)；16A(UL降規)	16A (最長)
最大輸出電流 (總額)	20A(最高)；16A(UL降規)	20A(最高)；16A(UL降規)	16A (最長)
斷路器	1 x 20A 無熔絲斷路器	1 x 20A 無熔絲斷路器	1 x 16A 無熔絲斷路器
量測	迴路層級電流、電壓、VA、PF 及 KWh 監控	迴路層級電流、電壓、VA、PF 及 KWh 監控	迴路層級電流、電壓、VA、PF 及 KWh 監控
插座切換	無	無	無
環境感測器連接埠	2	2	2
量測精準度	電壓範圍：100VAC ~ 250VAC +/-1% 功率範圍：100W ~ 最大功率 +/- 2% 電流範圍：0.1A~1A +/- 0.1A，1A~20A +/-1%	電壓範圍：100VAC ~ 250VAC +/-1% 功率範圍：100W ~ 最大功率 +/- 2% 電流範圍：0.1A~1A +/- 0.1A，1A~20A +/-1%	電壓範圍：100VAC ~ 250VAC +/-1% 功率範圍：100W ~ 最大功率 +/- 2% 電流範圍：0.1A~1A +/- 0.1A，1A~20A +/-1%
機體屬性			
尺寸 - 長 x 寬 x 高 cm (公分), in. (英吋)	43.24 x 22.04 x 4.40 cm (17.02 x 8.68 x 1.73 in.)	43.24 x 22.04 x 4.40 cm (17.02 x 8.68 x 1.73 in.)	43.24 x 22.04 x 4.40 cm (17.02 x 8.68 x 1.73 in.)
重量 g (公克), kg (公斤), lb(英磅)	2.71 kg (5.97 lb)	2.71 kg (5.97 lb)	2.71 kg (5.97 lb)
電源線長度	3 m	3 m	3 m
作業環境			
溫度 (操作 / 存放)	0 - 50°C / -20 - 60°C	0 - 50°C / -20 - 60°C	0 - 50°C / -20 - 60°C
溼度 (操作及存放)	0–80% RH, 無凝結	0–80% RH, 無凝結	0–80% RH, 無凝結
規範			
EMC驗證	FCC，其他視要求而定	FCC，其他視要求而定	CE，其他視要求而定
安全認證	TUV-CB，cTUVus，其他視要求而定	TUV-CB，cTUVus，其他視要求而定	TUV-CB，CE-LVD，其他視要求而定
附註	對於部分上機架機種，規格表中尺寸 (長 x 寬 x 高) 亦代表 (寬 x 深 x 高)		

連線圖

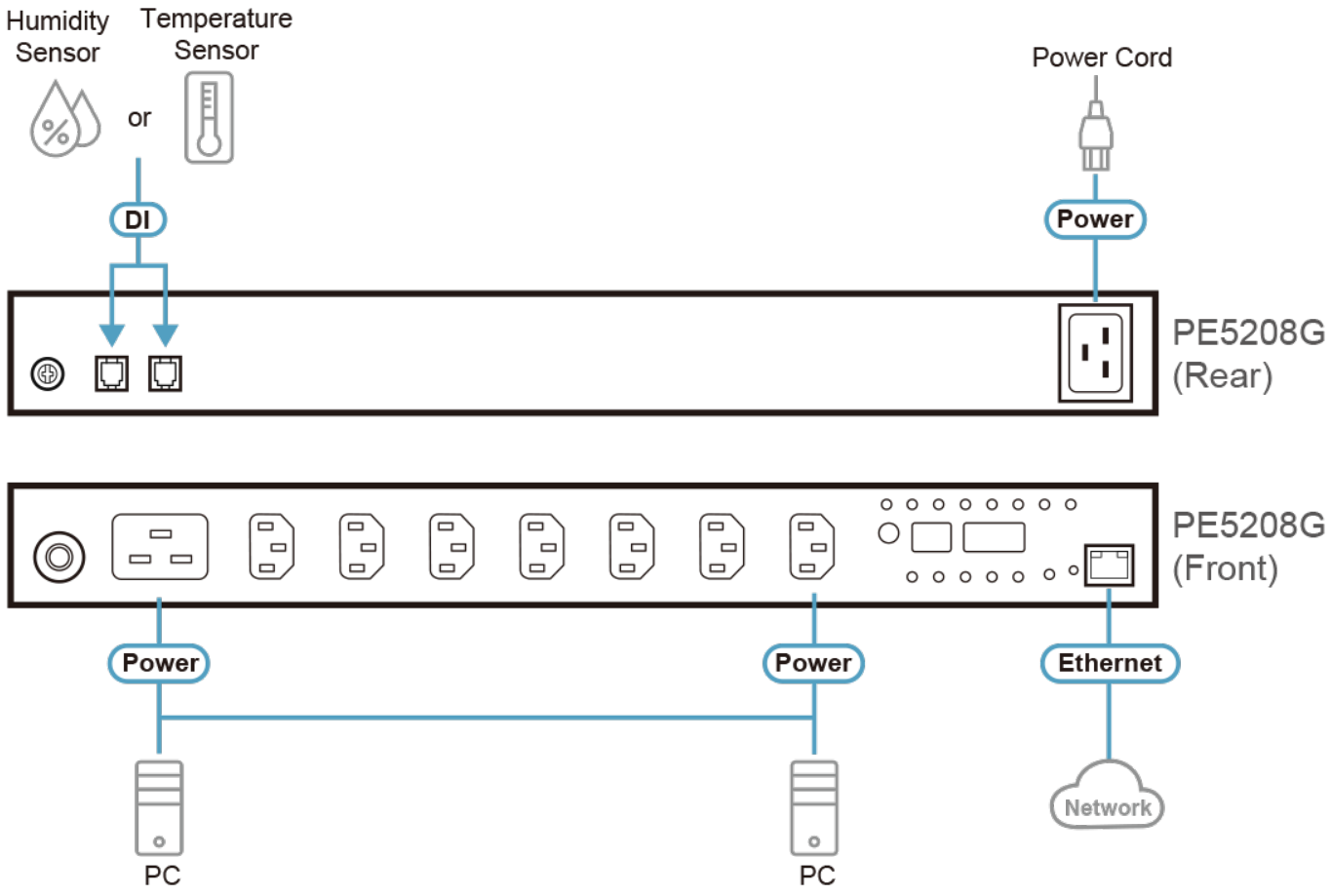

ATEN International Co., Ltd.
3F., No.125, Sec. 2, Datong Rd., Sijhih District., New Taipei City 221, Taiwan
Phone: 886-2-8692-6789 Fax: 886-2-8692-6767
www.aten.com E-mail: marketing@aten.com

© Copyright 2015 ATEN® International Co., Ltd.
ATEN and the ATEN logo are trademarks of ATEN International Co., Ltd.
All rights reserved. All other trademarks are the property of their respective owners.