PG5308

30A/32A 8組插座1U可量測電源分配器

ATEN PG5308可量測系列電源分配器具有8個插座，且皆採1U機架式設計。

PG系列智慧型電源分配器搭載ARM Cortex-A8處理器，提供多種控制選項，包括USB、COM、環境感測器以及雙Gigabit乙太網路連接埠。

PG系列智慧型電源分配器接上外接設備的10秒內即可為其供電，並啟動外接設備，提升使用者佈署設備的效率。為了降低成本達到節省空間的效益，PG系列智慧型電源分配器可串接高達64個電源分配器。

PG系列智慧型電源分配器配備RJ-45感測器連接埠，可連接EA1640感測器以監控資料中心的環境狀態，確保最佳的運作條件。此外，PG系列智慧電源分配器提供安全、集中且智慧的電源管理功能，允許使用者開啟、關閉或循環開關資料中心內的IT設備，如伺服器、儲存系統、KVM多電腦切換器、網路設備和序列資料裝置。

透過整合遠端電源控制和即時用電監測，使用者可以從任何地方透過IP連線，依照機型差異，控制及監控整支電源分配器、迴路或插座層級的裝置電源狀態。

PG系列智慧型電源分配器搭載能處理100-240V高電壓的插座，並能精確量測kWh值(±1%)耗能數據，有助於追蹤且改善能源消耗。

在硬體設計方面，PG系列智慧型電源分配器採用內建的節能繼電器（電磁開關的一種），以更有效地管理大量的電流，相較其他不具備繼電器且無節能功能的電源分配器，PG系列能有效節省能源損耗。PG系列智慧型電源分配器內建30A或32A的斷路保護器，可自動關閉供電，防止設備電流過載或損害。

PG系列智慧型電源分配器的韌體透過web GUI或USB即可進行更新，因此只要從產品網頁下載最新版本的韌體進行升級，使用者即可確保所使用的設備擁有最新或改善後的功能。

PG系列智慧型電源分配器隨附綠色LCD控制面板貼紙，另有藍色、黃色、紅色、紫色的貼紙供選購。彩色面板貼紙設計讓使用者容易區分供電設定，發生故障時亦可加速排除。

PG系列智慧型電源分配器適用於企業級伺服器機房、網路機櫃與數據中心，是智慧型的電源分配與管理解決方案，在支援密集的IT設備的同時，降低整體成本。

Note:
1. PG5308A包含8個NEMA 5-20R插座
2. PG5308B / PG5308G包含6個IEC60320 C13插座和2個IEC60320 C19 插座

功能

- 連接
  - 支援1Gbps乙太網路連接埠
  - 遠端管理協定：TCP/IP、UDP、HTTP、HTTPS、SSL、DHCP、SMTP (TLS 1.2)、ARP、NTP、DNS、自動感應、Ping、SNMP V1、V2 和 V3、Telnet、Modbus (透過 TCP/IP)、Wi-Fi、IPv6
  - 腳本處理：支援JSON-RPC (遠端程序調用) 協定和Python腳本來控制指定的 電源分配器
  - 安全性：提供2層帳戶/密碼登錄訪問、IP/MAC過濾、128位SSL
  - 身份驗證：支援RADIUS、LDAP、TACACS
  - 支援eco DC和多種瀏覽器 (IE、Firefox、Chrome 和 Safari)
  - 支援RS-232和RS-485通訊連接埠
  - 自動Ping和重開機
  - 環境感測器可透過RJ-45連接埠連接或菊鏈串接高達8個ATEN EA1640環境感測器，供使用者監控溫度、溼度、氣流、氣壓與漏液，具備潛在威脅警示功能 (需自行選購)
  - 可180度旋轉的LCD面板讓機櫃安裝更彈性

- 量測功能
  - 安全鎖附的加強設計可防止電源線因震動或人為疏失而脫落
  - 電源分配器及插座層級的電源量測及監控
  - 支援電流、電壓、電力、電耗、溫度、及濕度量測與閾值設定
  - 精確量測kWh值 (+/-1%)，改善能源消耗、並提供追蹤
  - 當電力狀態異常時，LCD面板會亮起紅色即時警示以提醒使用者
    – 主畫面顯示: A (總電流) 、V (電壓) 、W (功率) 、kWh (電能消耗)
    – 警示種類: Critical、Alert (數值超過預設臨界值) 、Warning (數值接近警示臨界值)

- 網路
  - 雙乙太網連接埠可串接高達64個PG電源分配器
  - 菊鏈串接功能支援SNMP和Modbus協定以及TCP/IP協定 (網頁介面)
  - 支援ATEN eco DC (能源與DCIM管理軟體/Web GUI)，讓使用者可監控電源分配器與外接設備的電源分配、能源、環境數據

規格

Function	PG5308A	PG5308B	PG5308G
電子特性			
標稱輸入電壓	100 – 120 VAC	100 – 240 VAC	100 – 240 VAC
最大輸入電流	30A (最大), 24A (UL)	30A (最大), 24A (UL)	32A (最大)
輸入頻率	50-60 Hz	50-60 Hz	50-60 Hz
輸入連接介面	NEMA L5-30P	NEMA L6-30P	IEC 60309 32A
輸入電力	3600VA (最大), 2880VA (UL)	7200VA (最大), 5760VA(UL)	7680VA (最大)
插座類型	(8) NEMA 5-20R	(6) IEC320 C13+(2) IEC320 C19	(6) IEC320 C13+(2) IEC320 C19
標稱輸出電壓	100 – 120 VAC	100 – 240 VAC	100 – 240 VAC
最大輸出電流 (插座)	20A(Max), 16A(UL)	C13:12A(UL) C19:16A(UL)	C13:10A(Max) C19:16A(Max)
斷路器	UL489x2	UL489x2	UL489x2
量測	迴路層級電流、電壓、PF 及 KWh 監控	迴路層級電流、電壓、PF 及 KWh 監控	迴路層級電流、電壓、PF 及 KWh 監控
插座切換	無	無	無
環境感測器連接埠	1xRJ45	1xRJ45	1xRJ45
USB 2.0 Type-A 連接埠	有	有	有
乙太網路連接埠	10/100/1000M	10/100/1000M	10/100/1000M
PON + COM 連接埠	1 x RJ-45	1 x RJ-45	1 x RJ-45
量測精準度	1%	1%	1%
機體屬性			
尺寸 - 長 x 寬 x 高 cm (公分), in. (英吋)	43.24 x 21.00 x 4.40 cm (17.02 x 8.27 x 1.73 in.)	43.24 x 21.00 x 4.40 cm (17.02 x 8.27 x 1.73 in.)	43.24 x 21.00 x 4.40 cm (17.02 x 8.27 x 1.73 in.)
重量 g (公克), kg (公斤), lb(英磅)	4.27 kg (9.41 lb)	4.57 kg (10.08 lb)	3.99 kg (8.80 lb)
電源線長度	3公尺 (SR+NEMA L5-30P)	3公尺 (SR+NEMA L6-30P)	3公尺 (SR+IEC60309 32A)
作業環境			
溫度 (操作 / 存放)	0 – 60°C / -20 – 60°C	0 – 60°C / -20 – 60°C	0 – 60°C / -20 – 60°C
溼度 (操作及存放)	0 – 80% RH, 無凝結	0 – 80% RH, 無凝結	0 – 80% RH, 無凝結
規範			
EMC驗證	FCC	FCC	CE
安全認證	UL,PSE	UL,PSE	CE,UKCA
附註	對於部分上機架機種，規格表中尺寸 (長 x 寬 x 高) 亦代表 (寬 x 深 x 高)		

連線圖

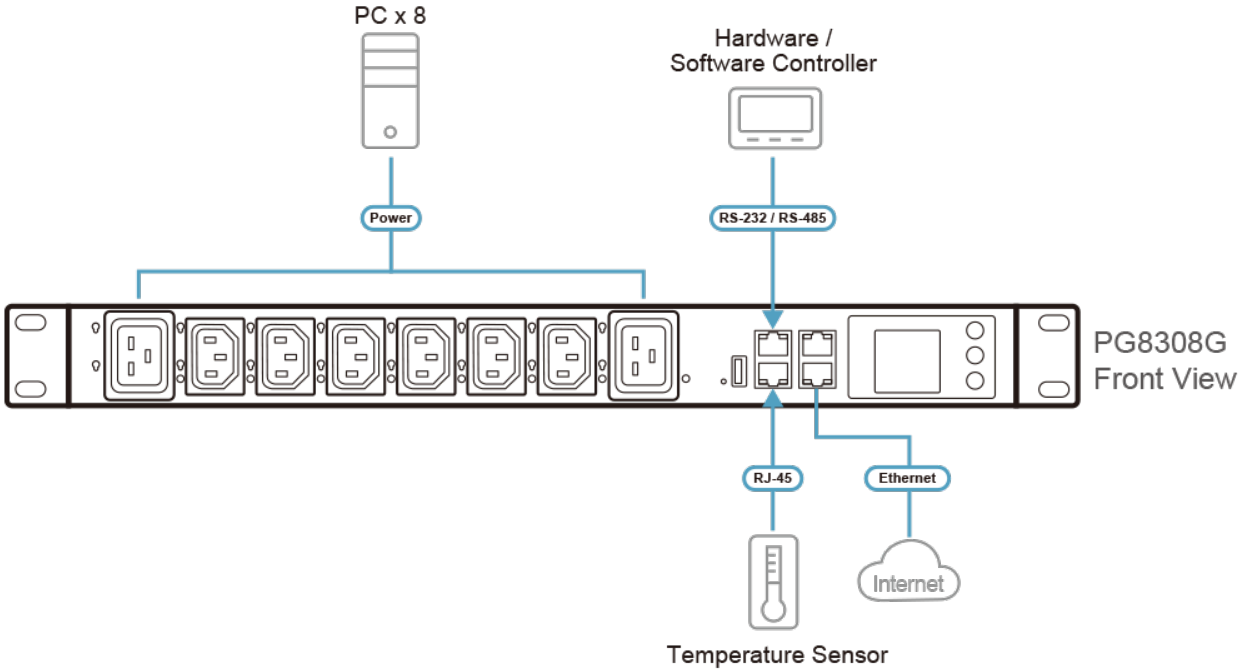

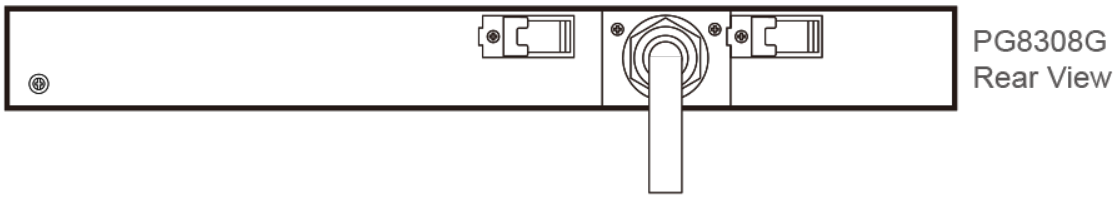

Note: As there are many PG PDUs, PG8308G is the example used here.